Componentes pasivos

Componentes pasivos

Introducción	C.2
Weidmüller IE-LINE	C.6
Weidmüller IE-LINE RJ45	C.30
Weidmüller IE-LINE M12	C.38
Interfaz de panel frontal	C.44

Ethernet industrial - componentes pasivos

Técnica de conexión de Weidmüller
Para conectar y unir sus equipos, sólo necesita un proveedor, Weidmüller. Tendrá acceso de primera mano a todas las técnicas de conexión.

Componentes pasivos
- Elementos de conexión para RJ45 y M12
- Cable de cobre
- Cable de fibra óptica

Algunas normas relevantes
IEC 61076-3-106/117: define la construcción y el diseño de capotas y bases para RJ45 con IP67
IEC 61076-2-101: define la construcción y el diseño de conectores M12, con codificación d para Ethernet

Características de transmisión:
- Cat.5 / Clase D: hasta 100 MHz: para 100BASE-TX
- Cat.6 / Clase E: hasta 250 MHz: para 1GBASE-T
- Cat.6A / Clase E_A: hasta 500 MHz: para 10GBASE-T
- Cat.7 / Clase F: hasta 600 MHz: para 10GBASE-TX

Office / Oficina

Entornos industriales

Normas
- ISO/IEC 11801
- ISO/IEC 60603-7 (RJ 45)

Normas

Nave industrial
- IEC 24702

Área de fabricación
- ISO/IEC 61918 (CD-V)
- IEC 61784-5

Conectores conforme a IEC 61076-3-106

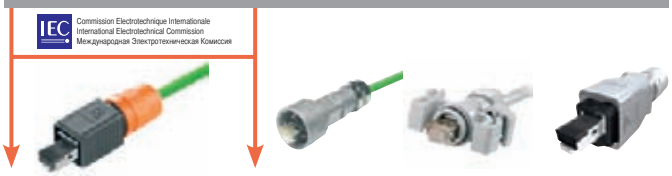

Variante 4 y otras | Variante 1 | Variante 6 | Variante 14

Cableado estructurado
Durante la planificación e instalación, preste atención a las directrices para el cableado estructurado conforme a DIN EN 50173 / DIN EN 50174

Ethernet industrial está presente en diferentes entornos industriales.

Allí se aprecian sus ventajas:

- Capacidad de conectar varias redes entre sí, incluso redes ubicadas a grandes distancias
- Telediagnóstico
- Teleservicios
- Facilidad de integración en la red empresarial

Construcción de máquinas
- Control de los datos de servicio
- Telediagnóstico

Construcción de automóviles
- Conexión en red de máquinas e instalaciones
- Conexión a la red de la empresa

Tecnología de control del tráfico
- Control de aplicaciones individuales
- Sistemas de información de pasajeros

Industria de procesos
- Conexión en red de los procesos individuales
- Conexión al nivel de control de procesos

La mejor asistencia

Manual práctico de Ethernet industrial

¿Es usted planificador eléctrico, instalador o especialista en puesta en marcha de equipos y busca ayuda, consejos, trucos y listas de comprobación para la puesta en marcha de una red de Ethernet industrial? Nuestro manual práctico describe detalladamente la planificación, instalación y puesta en marcha de una red industrial.

- Con muchos consejos y recomendaciones útiles, desde la elección de componentes hasta la documentación de redes
- Consejos prácticos para la preparación de cables de cobre y conductores de fibra óptica
- Con referencias a estándares y normas actuales en el ámbito de la técnica industrial de redes
- Puesta en marcha sencilla de redes, incluyendo observaciones sobre el manejo y la seguridad
- Notas sobre el mantenimiento para evitar fallos
- ¡y mucho más!

Si es necesario, exija nuestro manual práctico a su distribuidor personal.

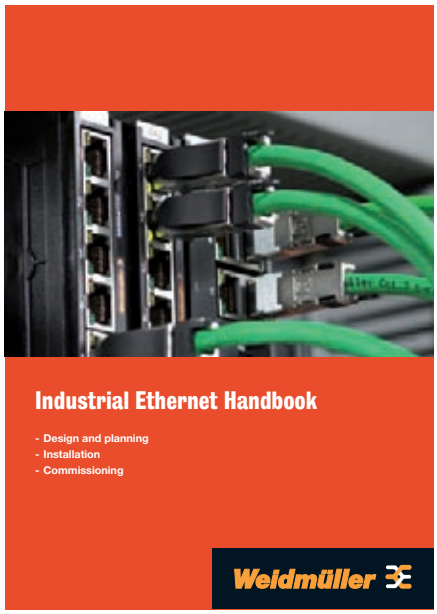

Datos 3D

Datos¿Necesita modelos 3D de los componentes para el diseño de su aplicación? Y ¿necesita exactitud en su formato CAD?

En nuestro catálogo online están clasificados los artículos correspondientes con enlaces directos a Partserver (www.partserver.com). Aquí selecciona los productos y su formato CAD e introduce su correo electrónico. En breve recibirá un email con los modelos 3D como archivo adjunto.

También existe la posibilidad de visualizar datos 3D animados en el registro en funcionamiento en la página de Internet http://weidmueller.sp02.partcommunity.com/ y prepararlos para su descarga.

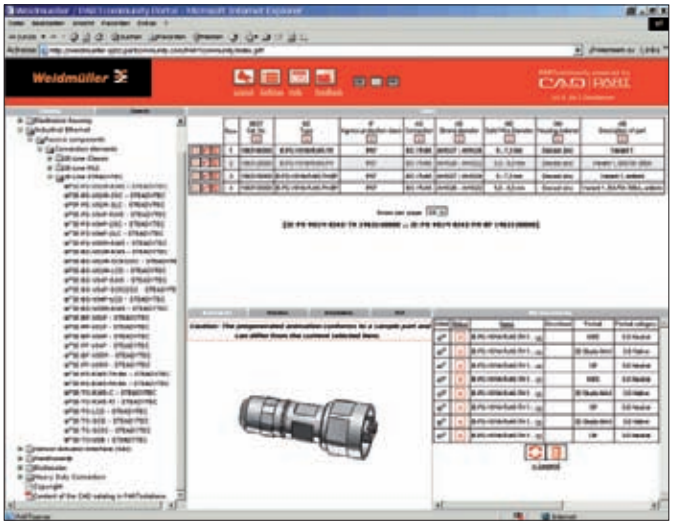

... y ¿qué más puede hacer Weidmüller por usted?

Certificados

¿Quiere facilitarle a sus clientes certificados que confirmen que sólo se han utilizado los mejores componentes? La GHMT (Sociedad de técnica de medición de alta frecuencia) y la 3P (Third Party Testing) son institutos de prueba independientes, para el cableado industrial, con reconocidos especialistas.
Los institutos apoyan a la industria con certificados de pruebas para los cables de comunicación, hardware de conexión, Patch Cords, y canales y conexiones permanentes.

Otras actividades importantes son los test de seguridad y de seguridad antiincendios, así como evaluaciones de calidad y análisis de error.
Con este certificado acreditado le garantizamos nuestra alta calidad y derechos de prestación. Si es necesario, solicite nuestros certificados a su socio distribuidor o aproveche la posibilidad de descargar certificados individuales desde nuestro catálogo en línea.

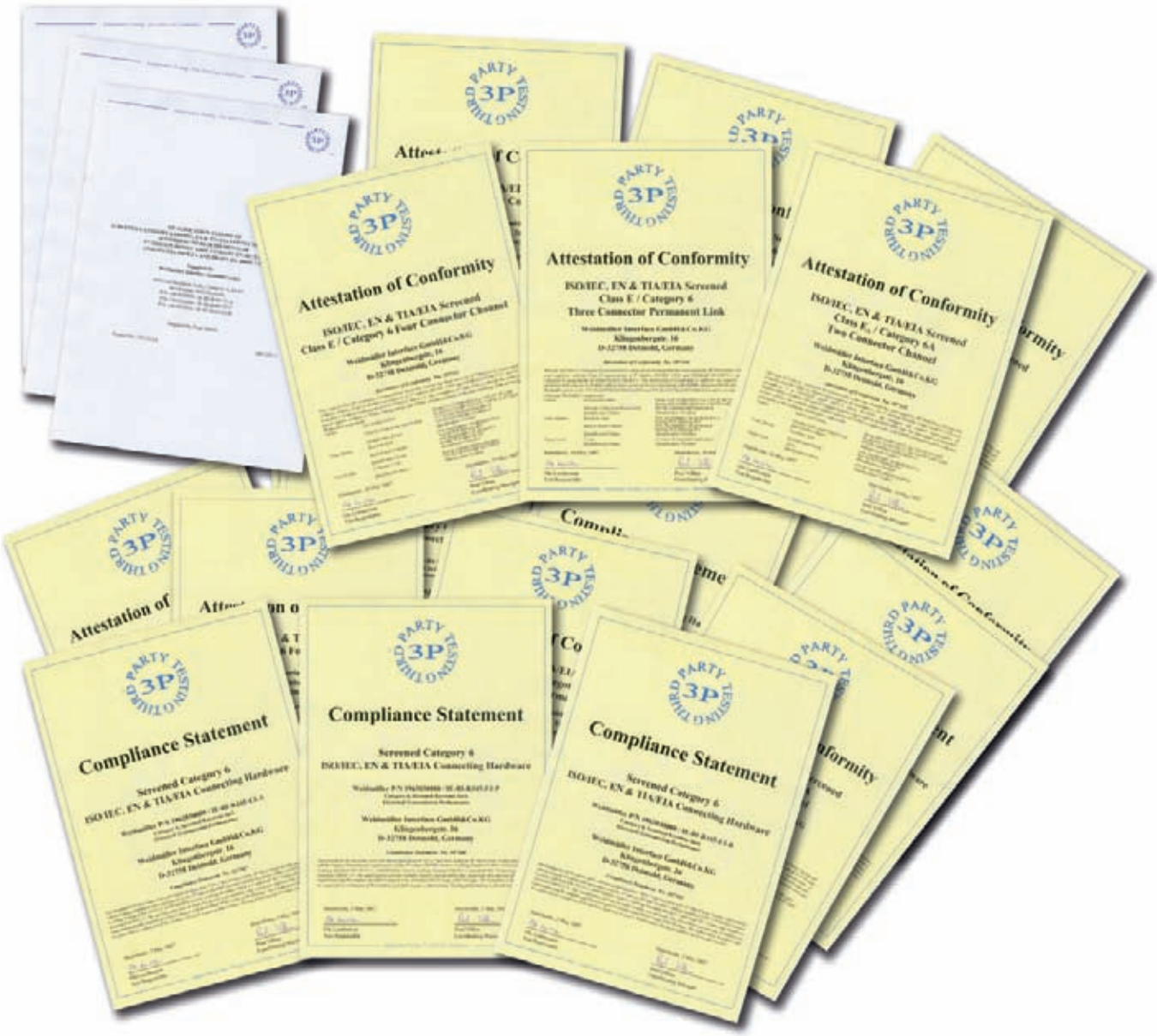

Los conectores Weidmüller IE-LINE con tecnología *STEADY*TEC®

STEADYTEC® – Este nombre surge para describir una avanzada técnica de conexión dentro del sector de la transmisión de datos y señales. Nacida de las empresas líderes del sector, la marca tecnológica ***STEADY***TEC® construye las bases para soluciones eficaces, orientadas a la aplicación y respetuosas con las normas; tanto en la oficina como en entornos industriales agresivos.

La meta: el desarrollo de tecnologías eficaces para la técnica de conexión en aplicaciones industriales. Tecnología que satisface las elevadas exigencias de los clientes y, así, facilita soluciones profesionales y universales.

El resultado: un sistema de conexión, tanto para la oficina como para aplicaciones industriales, extremadamente eficaz, extraordinariamente práctico y aplicable de forma flexible. Productos cuyas características reflejan perfectamente los valores con los que se crearon:

- **Rapidez**
- **Aplicabilidad**
- **Fiabilidad**
- **Sencillez**

El sistema de conexión Ethernet: Inteligente – flexible – modular

Los conectores para aplicaciones industriales modernas exigen conceptos que faciliten las secuencias de operaciones y la aceleración de la transmisión de datos. Con los conectores Ethernet de Weidmüller, dará un paso definitivo hacia adelante ya que estos productos no sólo tienen la capacidad de 10 gigabit sino que además están regulados según IEC 61076-3-106 y IEC. Los conectores nombrados en estas normas de la variante 4 (Ethernet TCP/IP), variante 5, variante 1 (Ethernet IP) y variante 14 (PROFINET/AIDA) están también especificados en las normas sobre cableado de aplicación estándar de edificios industriales ISO/IEC 24702, máquinas automatizadas IEC 61918 e instalaciones de bus de campo IEC 61784-5. Además, tiene a su disposición una selección única entre variantes de plástico y metal, así como aplicaciones para cobre y cableado de conductores.
Todos los conectores están diseñados para la elaboración “in situ” y para un manejo sencillo; se pueden colocar unidos de forma modular y combinarlos conforme a sus aplicaciones personales.

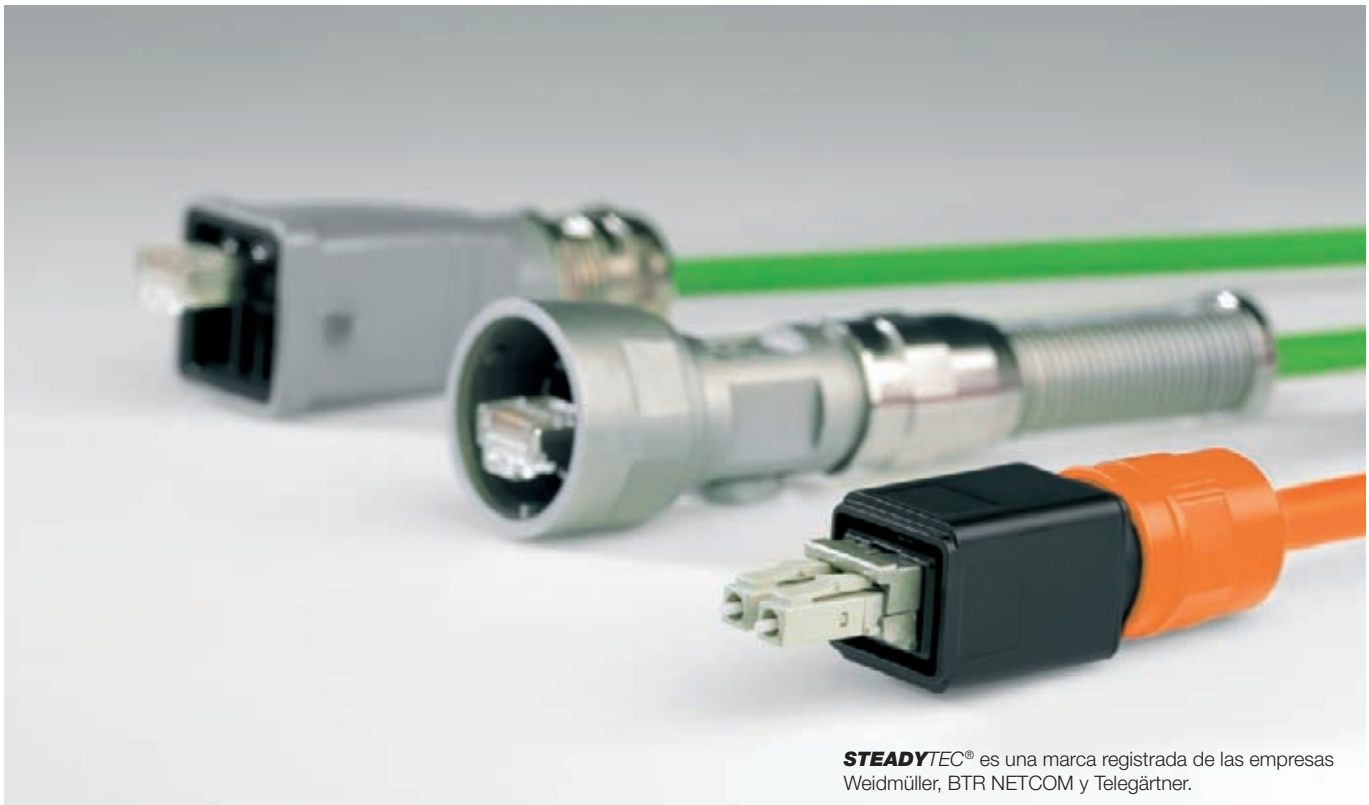

STEADYTEC® es una marca registrada de las empresas Weidmüller, BTR NETCOM y Telegärtner.

Elaboración sin herramientas, conexión de alto rendimiento: ¡El conector Gigabit RJ45!

Inmediatamente y sin demasiado esfuerzo, podrá conectar directamente a la máquina los conectores necesarios y no necesitará ninguna herramienta.
El conector de 10 Gigabit con sistema de conexión IDC ha sido especialmente diseñado para que el cableado resulte rápido, sencillo, seguro y sin herramientas. Además, gracias a la aplicación de cinc inyectado, el conector es especialmente robusto e idóneo para aplicaciones industriales.
Para la aplicaciones industriales en entornos difíciles, cuenta con un gancho de bloqueo de protección. La línea IE de Weidmüller cumple con los requisitos de hasta 10 GBit Ethernet según IEEE 802.3an hasta 500 MHz.

***STEADY**TEC*®: Ventajas del sistema

- **Cat.6A 10GBit System Class EA**
- **Elaboración en el campo sin herramienta.**
- **Infinitas variantes debido a las más variadas combinaciones de aplicaciones.**
- **Totalmente compatible al estar regulado por IEC 61076-3-106.**
- **Fiable y con larga vida útil gracias al cinc inyectado.**
- **Apto para aplicaciones ind. gracias a la protec. IP67**
- **Pedido sencillo y costes mínimos de almacenamiento gracias al sistema de cajas modulares de Weidmüller.**

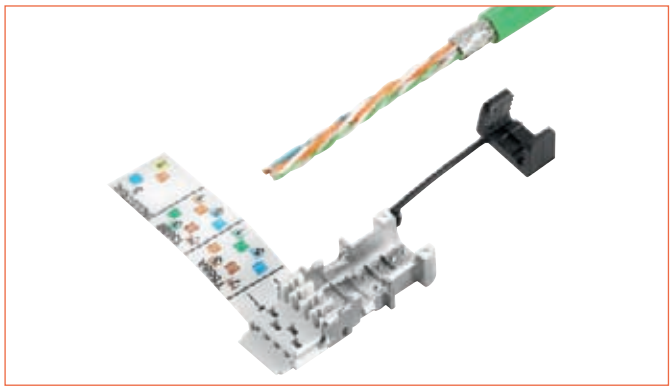

1. Desaislar el revestimiento y recortar el apantallamiento a 5 mm

2. Preparar y recortar conductores

3. Encajar los dos elementos insertables

4. Listo

Resumen de conectores

Resumen de conectores

RJ45 (IP20) según IEC 60603-7

para el empleo en entornos de oficinas, distribuidores de planta y distribuidores de edificio o en armarios de distribución

Ventajas:
- para elevadas velocidades de transmisión de Ethernet hasta 10 Gigabit
- estándar internacional
- de uso universal
- versión especial para aplicaciones industriales

RJ45 (IP67) según IEC 61076-3-106

para la conexión entre armarios de distribución y el empleo in situ para aplicaciones de Gigabit

Ventajas:
- para elevadas velocidades de transmisión de Ethernet hasta 10 Gigabit
- Clase de protección IP67
- también para la preparación in situ

M12, con codificación d

según IEC 61076-2-101
para el empleo cerca de máquinas o con elevadas exigencias de estabilidad a las vibraciones

Ventajas:
- diseño compacto
- clase de protección IP67
- recubierto por extrusión o para la preparación in situ
- especialmente estable frente a la vibración

Conector para cables de fibra óptica

SC-Duplex según IEC 61754-4

para el empleo en distribuidores de edificio, armarios de distribución, con carcasa protectora también in situ o para la conexión a nuestros componentes activos

Ventajas:
- para multimodo, monomodo o POF

SC-RJ según IEC 61754-24

para el empleo en distribuidores de edificio, armarios de distribución o con carcasa protectora también in situ - según la norma PROFINET

Ventajas:
- para multimodo, monomodo y POF

LC-Duplex según IEC 61754-20

para el empleo en distribuidores de edificio, armarios de distribución o con carcasa protectora también in situ - según la norma EtherNet/IP

Ventajas:
- para multimodo y monomodo
- en carcasa protectora también en IP67

ST según IEC 61754-2

para el empleo en distribuidores de edificio, armarios de distribución o para la conexión a nuestros componentes activos

Ventajas:
- para multimodo, monomodo y POF

Combinar ilimitadamente: el principio modular

	Conector	Caja de conector	Base	Conector para base
Cobre	Crimpado RJ45	HDC RockStar / Variante 5		Acoplamiento RJ45
	RJ45 para el montaje in situ	Push Pull / Variante 14		RJ45 módulo A, B, P
		Bayoneta / Variante 1 plástico		Acoplamiento USB-A
Fibra óptica		Bayoneta / Variante 1 metal		
	2xSC	Push Pull / Variante 4		Adaptador 2SC/SCRJ
	LC Duplex	Push Pull / Variante 14	ver juegos	Adaptador LC Duplex

¡Saque provecho de la mayor flexibilidad! El surtido de productos le garantiza ventajas decisivas para sus aplicaciones industriales, durante la planificación, elaboración y la consiguiente puesta en servicio. Todas las variantes están diseñadas para el tipo de protección IP67.

Con nuestros productos estamos a la cabeza del mercado y de los estándares internacionales más actuales. Le ofrecemos la posibilidad de realizar una selección libre. Esto quiere decir que usted seleccionará el producto que necesite para su aplicación.

Características

- El único conector de 8 hilos para la preparación in situ RJ45 para Ethernet de 10 Gigabit.
- Amplia gama de diámetros del revestimiento del cable, hasta 10 mm en las variantes V4, V1 y V14; hasta 12 mm en la V5
- Conductor trenzado conectable de AWG 27/7 hasta AWG 22/7. Conductor rígido de AWG 27/1 hasta 22/1.
- Módulos y acoplamientos de bases y capotas robustas de cinc inyectado (Cat.6 / Cat.6A)
- Resistencia elevada al choque y a las vibraciones, gracias a su construcción, en los acoplamientos y módulos RJ45.
- Posib. de fijación variable de los conectores hembra de las variantes V4 y V1.
- Superficie adicional para señalización en conector macho y hembra; conectores que se pueden codificar posteriormente por colores en IP20 y IP67.
- Diseño de las bases y capotas resistente a la suciedad con una resistencia muy elevada a aceites, grasas, ácidos y sosas.

Weidmüller IE-LINE

STEADY TEC

Conector metálico

	Bases y capotas			Var. 1 bayoneta		Var. 14 Push Pull RJ		Var. 14 Push Pull fibra óptica		Var. 5 HDC
				con KS	sin KS	con KS	sin KS	con KS	sin KS	sin KS
	Cubetas			**1962560000**	**1962550000**	**1011570000**	**1011560000**	**1058110000**	**1058100000**	**1962540000**
	RJ45 AWG 24 crimpado		**1962720000**	**1963150000**	**1963140000**	**1012070000**	**1012160000**			**1963110000**
	RJ45 AWG 22 sin herramienta	TIA-A/-B/-P	**1962730000**	**1963130000**	**1963120000**	**1012090000**	**1012170000**			**1963200000**
	LWL SC	MM	**1962750000**	**1963270000**	**1963260000**			**Se ruega pedir por separado**		
		SM	**1962760000**	**1963310000**	**1963300000**			**Se ruega pedir por separado**		
		POF	**1962770000**	**1963290000**	**1963280000**			**Se ruega pedir por separado**		
	LWL LC	MM	**1962780000**	**1963230000**	**1963220000**			**Se ruega pedir por separado**		
		SM	**1962790000**	**1963250000**	**1963240000**			**Se ruega pedir por separado**		
	Capuchón protector			**1965690000**		**1058280000**		**1058280000**		**1963690000**

KS = Protección antidoblado

Conector de plástico

	Bases y capotas			Var. 1 bayoneta		Var. 4 Push Pull	
				con KS	sin KS	con KS	sin KS
	Cubetas			**1012460000**	**1012440000**	**1962530000**	**1962520000**
	RJ45 AWG 24 crimpado		**1962720000**	**1012560000**	**1012470000**	**1963190000**	**1963180000**
	RJ45 AWG 22 sin herramienta	TIA-A/-B/-P	**1962730000**	**1012570000**	**1012490000**	**1963170000**	**1963160000**
	LWL SC	MM	**1962750000**	**Se ruega pedir por separado**		**1963370000**	**1963360000**
		SM	**1962760000**	**Se ruega pedir por separado**		**1963410000**	**1963400000**
		POF	**1962770000**	**Se ruega pedir por separado**		**1963390000**	**1963380000**
	LWL LC	MM	**1962780000**	**Se ruega pedir por separado**		**1963330000**	**1963320000**
		SM	**1962790000**	**Se ruega pedir por separado**		**1963350000**	**1963340000**
	Capuchón protector			**1965690000**		**1963890000**	

KS = Protección antidoblado

Componentes individuales

Juegos

V1 con SC multimodo
1963260000

V5 con RJ45 crimpado
1963110000

V4 con LC multimodo
1963320000

V14 con RJ45 sin herramienta
1912170000

STEADYTEC

Brida de metal

				Bases y capotas	Var. 1 bayoneta	Var. 14 Push Pull RJ		Var. 14 Push Pull fibra óptica		Var. 5 HDC
						Brida normativa	Brida central	Brida normativa	Brida central	
	Cubetas				1963540000	1011540000	1047950000			1963530000
	Acoplamiento RJ45		1962840000		1963470000	1012310000	1058250000			1963510000
	Módulo RJ45	TIA-A	1962850000		1963480000	1012320000	1058270000			1963460000
		TIA-B	1963840000		Por separado	Por separado	Por separado			Por separado
		Profinet	1963830000		Por separado	Por separado	Por separado			1963700000
	Acoplamiento SC/SCRJ	Multi Mode	1964430000		1964450000			1058120000	1062590000	
		Single Mode	1962870000		1963440000			1058140000	1062600000	
	Acoplamiento LC Duplex	Multi Mode	1964420000		1964440000			1058130000	1062610000	
		Single Mode	1962880000		1963430000			1058150000	1062620000	
	Acoplamiento USB		1019570000		Por separado	Por separado	Por separado			Por separado
	Capuchón protector				1965700000	1058310000		1058310000	1058310000	1665750000

Brida de plástico

				Bases y capotas	Var. 1 bayoneta	Var. 4 Push Pull
	Cubetas				1016960000	1963520000
	Acoplamiento RJ45		1962840000		1012370000	1963490000
	Módulo RJ45	TIA-A	1962850000		1012380000	1963500000
		TIA-B	1963840000		Por separado	1963730000
		Profinet	1963830000		Por separado	Por separado
	Acoplamiento SC/SCRJ	Multi Mode	1964430000		Por separado	1964470000
		Single Mode	1962870000		Por separado	1963420000
	Acoplamiento LC Duplex	Multi Mode	1964420000		Por separado	1964460000
		Single Mode	1962880000		Por separado	1963450000
	Acoplamiento USB		1019570000		Por separado	Por separado
	Capuchón protector				1965700000	1963900000

Componentes individuales

Juegos

V5 con acoplamiento RJ45
1963510000

V1 con SC multimodo
1964450000

V4 con LC multimodo
1964460000

V14 con módulo RJ45
1012320000

Weidmüller IE-LINE

STEADY TEC

Tomas de enchufe

	Variante de brida	Bajonett V 01 metal	Push Pull V 04 plástico	RockStar(r) V 05 metal
	Cajas			
	1 puerto - versión recta	1966300000	1966220000	1966260000
	2 puertos - versión derecha	1966310000	1966230000	1966270000
	2 puertos - versión izquierda	1966320000	1966240000	1966280000
	2 puertos - versión recta	1966330000	1966250000	1966290000

Más variantes bajo demanda

V 05 / 1 puerto recto
1966260000

V 05 / 2 puertos derecha
1966270000

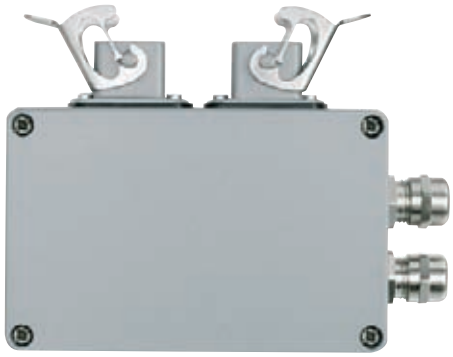

V 01 / 2 puertos izquierda
1966320000

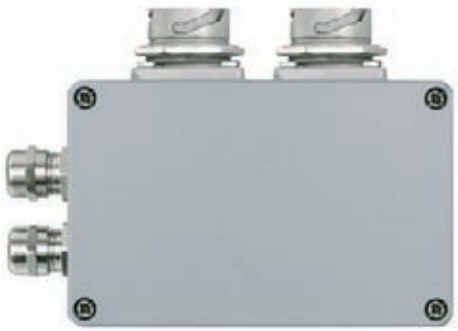

V 04 / 2 puertos recto
1966250000

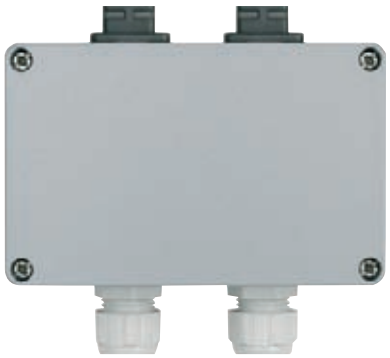

Caja variante 1 metal

• IP 67

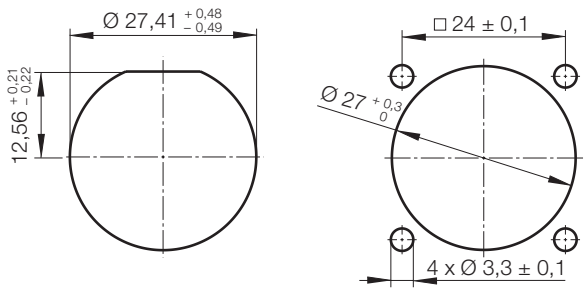

Caja variante 1 metal

Uso:
Las carcasas de la variante 1 de Weidmüller están compuestas por una parte inferior (base) y una parte superior (capota). En estado enchufado garantizan una clase de protección IP 67.

Diferencias:

- 1962550000: capota
- 1962560000: capota con protección antidoblado
- 1965690000: cubierta de protección de capota (PA)
- 1963540000: base
- 1965700000: cubierta de protección para base (PA)

Para realizar el agujero en las puertas de los armarios de distribución, Weidmüller pone a su disposición un programa de herramientas punzonadoras. También cuenta con un amplio programa de señalizadores para conectores y bridas. Consulte el capítulo de accesorios.

Datos para pedido

	Tipo	Código
Base		
	IE-BH-V01M	**1963540000**
Caja de conector		
	IE-PH-V01M	**1962550000**
Con protección antidoblado	IE-PH-V01M-BP	**1962560000**

Accesorios

	Tipo	Código
Anillo de codificación por colores		
amarillo	IE-CR-IP67-WS20-YE	**1963030000**
azul	IE-CR-IP67-WS20-BU	**1963020000**
naranja	IE-CR-IP67-WS20-OG	**1963010000**
verde	IE-CR-IP67-WS20-GN	**1963040000**
gris	IE-CR-IP67-WS20-GY	**1963000000**
blanco	IE-CR-IP67-WS20-WH	**1962990000**
Tapa protectora del polvo		
Base ,96 tapa de protección	IE-BP-V01P	**1965700000**
Tapa de protección para capota	IE-PP-V01P	**1965690000**
Indicación		

Datos técnicos

Nivel de protección	IP 67
Material de caja	Fundición inyectada de cinc
Variante	Variante 1 según IEC 61076-3-106
Manteldurchmesser	5 mm - 10 mm
Construcción	Capota con fijación para placa de señalización 9*11 mm, adecuada para la fijación de aplicaciones RJ45 y fibra óptica
Temperatura de servicio, mín / máx.	-40 °C / 70 °C
Ciclos de enchufado	750 ciclos de conexión para conectores conforme a IEC 60603-7

Indicación:

Weidmüller IE-LINE

Caja variante 1 plástico

• IP 67

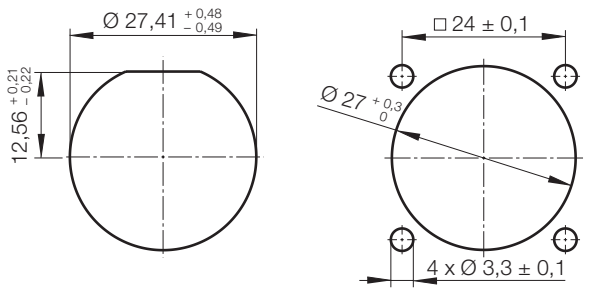

Caja variante 1 plástico

Uso:
Las carcasas de la variante 1 de Weidmüller están compuestas por una parte inferior (base) y una parte superior (capota). En estado enchufado garantizan una clase de protección IP 67.

Diferencias:

- 1012440000: capota
- 1012460000: capota con protección antidoblado
- 1965690000: cubierta de protección de capota (PA)
- 1016960000: base
- 1965700000: cubierta de protección para base (PA)

Para realizar el agujero en las puertas de los armarios de distribución, Weidmüller pone a su disposición un programa de herramientas punzonadoras. También cuenta con un amplio programa de señalizadores para conectores y bridas. Consulte el capítulo de accesorios.

Datos para pedido

	Tipo	Código
Base		
	IE-BH-V01P	**1016960000**
Caja de conector		
	IE-PH-V01P	**1012440000**
Con protección antidoblado	IE-PH-V01P-BP	**1012460000**

Accesorios

	Tipo	Código
Anillo de codificación por colores		
amarillo	IE-CR-IP67-WS20-YE	**1963030000**
azul	IE-CR-IP67-WS20-BU	**1963020000**
naranja	IE-CR-IP67-WS20-OG	**1963010000**
verde	IE-CR-IP67-WS20-GN	**1963040000**
gris	IE-CR-IP67-WS20-GY	**1963000000**
blanco	IE-CR-IP67-WS20-WH	**1962990000**
Tapa protectora del polvo		
Base ,96 tapa de protección	IE-BP-V01P	**1965700000**
Tapa de protección para capota	IE-PP-V01P	**1965690000**
Indicación		

Datos técnicos

Nivel de protección	IP 67
Material de caja	PA UL94 V0
Variante	Variante 1 según IEC 61076-3-106
Manteldurchmesser	5 mm - 10 mm
Construcción	Capota con fijación para placa de señalización 9*11 mm, adecuada para la fijación de aplicaciones RJ45 y fibra óptica
Temperatura de servicio, mín / máx.	-40 °C / 70 °C
Ciclos de enchufado	750 ciclos de conexión para conectores conforme a IEC 60603-7

Indicación:

Caja variante 4 plástico

• IP 67

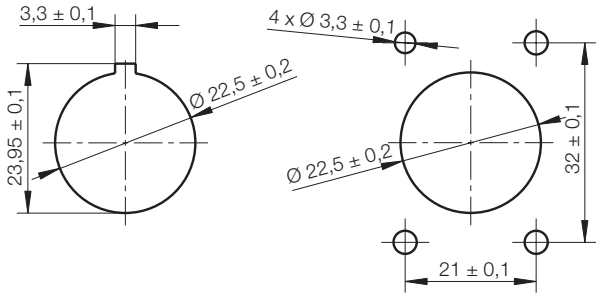

Caja variante 4 plástico

Aplicación:
Las carcasas de la variante 4 de Weidmüller están compuestas por una parte inferior (base) y una parte superior (capota). En estado enchufado garantizan una clase de protección IP 67.

Diferencias:

- 1962520000: capota
- 1962530000: capota con protección antidoblado
- 1963890000: tapa de protección para capota(PA)
- 1963520000: base
- 1963900000: tapa de protección para base(PA)

Para realizar las escotaduras en las puertas de los armarios de distribución, Weidmüller pone a su disposición un programa de herramientas punzonadoras. También cuenta con un amplio programa de señalizadores para conectores y bridas. Consulte el capítulo de accesorios.

Datos para pedido

	Tipo	Código
Base		
	IE-BH-V04P	**1963520000**
Caja de conector		
	IE-PH-V04P	**1962520000**
Con protección antidoblado	IE-PH-V04P-BP	**1962530000**

Accesorios

	Tipo	Código
Anillo de codificación por colores		
amarillo	IE-CR-IP67-WS20-YE	**1963030000**
azul	IE-CR-IP67-WS20-BU	**1963020000**
naranja	IE-CR-IP67-WS20-OG	**1963010000**
verde	IE-CR-IP67-WS20-GN	**1963040000**
gris	IE-CR-IP67-WS20-GY	**1963000000**
blanco	IE-CR-IP67-WS20-WH	**1962990000**
Tapa protectora del polvo		
Base ,96 tapa de protección	IE-BP-V04P	**1963900000**
Tapa de protección para capota	IE-PP-V04P	**1963890000**
Indicación		

Datos técnicos

Nivel de protección	IP 67
Material de caja	PA UL94 V0
Variante	Variante 4 según IEC 61076-3-106
Manteldurchmesser	5 mm - 10 mm
Construcción	Capota con fijación para placa de señalización 9*11 mm, adecuada para la fijación de aplicaciones RJ45 y fibra óptica
Temperatura de servicio, mín / máx.	-40 °C / 70 °C
Ciclos de enchufado	750 ciclos de conexión para conectores conforme a IEC 60603-7

Indicación:

Weidmüller IE-LINE

Caja variante 5 metal

• IP 67

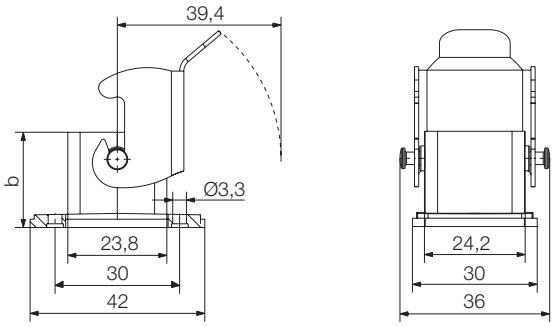

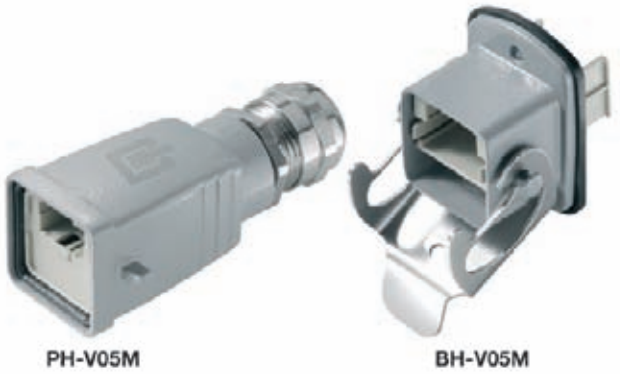

Caja variante 5 metal

Aplicación:
Las carcasas de la variante 5 de Weidmüller están compuestas por una parte inferior (base) y una parte superior (capota). En estado enchufado garantizan una clase de protección IP 67.

Diferencias:

• 1962540000: capota
• 1968920000: tapa de protección para capota
• 1963530000: base
• 1968930000: tapa de protección para base

Para realizar las escotaduras en las puertas de los armarios de distribución, Weidmüller pone a su disposición un programa de herramientas punzonadoras. También cuenta con un amplio programa de señalizadores para conectores y bridas. Consulte el capítulo de accesorios.

Datos para pedido

Base	Tipo	Código
	IE-BH-V05M	1963530000
Caja de conector		
	IE-PH-V05M	1962540000

Accesorios

Tapa protectora del polvo	Tipo	Código
Base ,96 tapa de protección	IE-BP-V05M	1968930000
Tapa de protección para capota	IE-PP-V05M	1968920000
Indicación		

Datos técnicos

Nivel de protección	IP 67
Material de caja	Fundición inyectada de aluminio
Variante	Variante 5 según IEC 61076-3-106
Manteldurchmesser	5 mm - 12 mm
Construcción	Apropiado para alojar conectores RJ45
Temperatura de servicio, mín / máx.	-40 °C / 70 °C
Ciclos de enchufado	750 ciclos de conexión para conectores conforme a IEC 60603-7

Indicación:

Caja variante 14 metal

• IP 67

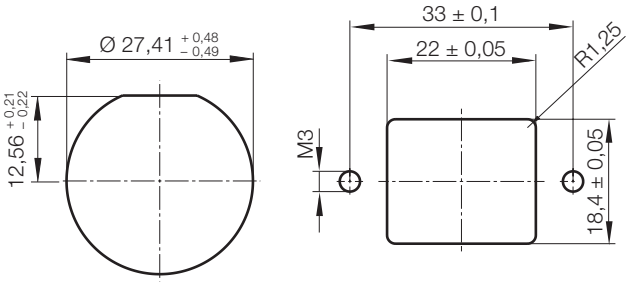

Caja variante 14 metal

Uso:
Las carcasas de la variante 14 de Weidmüller están compuestas por una parte inferior (base) y una parte superior (capota). En estado enchufado garantizan una clase de protección IP 67.

Diferencias:

- 1011560000: Capota con adaptador RJ45
- 1011570000: Capota con adaptador RJ45 y protección antidoblado
- 1058100000: Capota con adaptador fibra óptica
- 1058110000: Capota con adaptador fibra óptica y protección antidoblado
- 1058280000: cubierta de protección de capota (PA)
- 1011540000: Brida normativa con adaptador RJ45
- 1047940000: Brida para equipo
- 1047950000: Brida de bloqueo central con adaptador RJ45
- 1058310000: cubierta de protección para base (PA)

Para realizar el agujero en las puertas de los armarios de distribución, Weidmüller pone a su disposición un programa de herramientas punzonadoras. También cuenta con un amplio programa de señalizadores para conectores y bridas. Consulte el capítulo de accesorios.

Datos para pedido

	Tipo	Código
Base		
Brida normativa con adaptador RJ45	IE-BHS-V14M-RJA	**1011540000**
Brida de bloqueo central con adaptador RJ45	IE-BHC-V14M-RJA	**1047950000**
Brida para equipo	IE-BHD-V14M	**1047940000**
Caja de conector		
con adaptador RJ45	IE-PH-V14M-RJ	**1011560000**
con adaptador RJ45 y protector antidoblado	IE-PH-V14M-RJ-BP	**1011570000**
con adaptador de fibra óptica	IE-PH-V14M-FO	**1058100000**
con adaptador de fibra óptica y protector antidoblado	IE-PH-V14M-FO-BP	**1058110000**
	Bajo pedido	

Accesorios

	Tipo	Código
Anillo de codificación por colores		
amarillo	IE-CR-IP67-WS20-YE	**1963030000**
azul	IE-CR-IP67-WS20-BU	**1963020000**
naranja	IE-CR-IP67-WS20-OG	**1963010000**
verde	IE-CR-IP67-WS20-GN	**1963040000**
gris	IE-CR-IP67-WS20-GY	**1963000000**
blanco	IE-CR-IP67-WS20-WH	**1962990000**
Tapa protectora del polvo		
Base ,96 tapa de protección	IE-BP-V14P	**1058310000**
Tapa de protección para capota	IE-PP-V14P	**1058280000**
Indicación		

Datos técnicos

Nivel de protección	IP 67
Material de caja	Fundición inyectada de cinc
Variante	Variante 14 según IEC 61076-3-117
Manteldurchmesser	5mm - 10mm
Construcción	Capota con fijación para placa de señalización 9*11 mm, adecuado para la fijación de aplicaciones RJ45 y fibra óptica.
Temperatura de servicio, mín / máx.	-40 °C / 70 °C
Ciclos de enchufado	750 ciclos de conexión para conectores conforme a IEC 60603-7

Indicación:

Weidmüller IE-LINE

Piezas insertadas RJ45

- Cat.6A
- IP 20

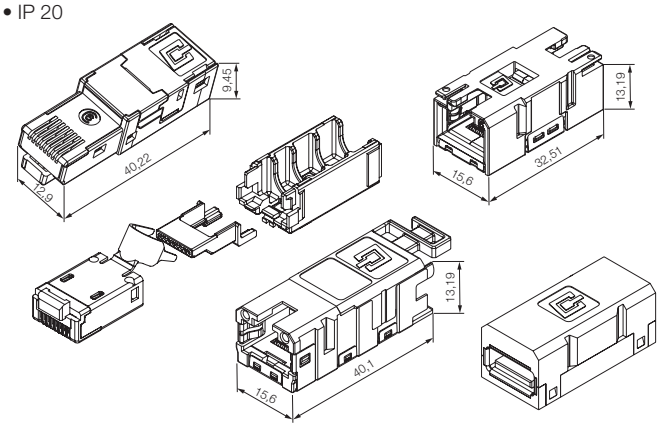

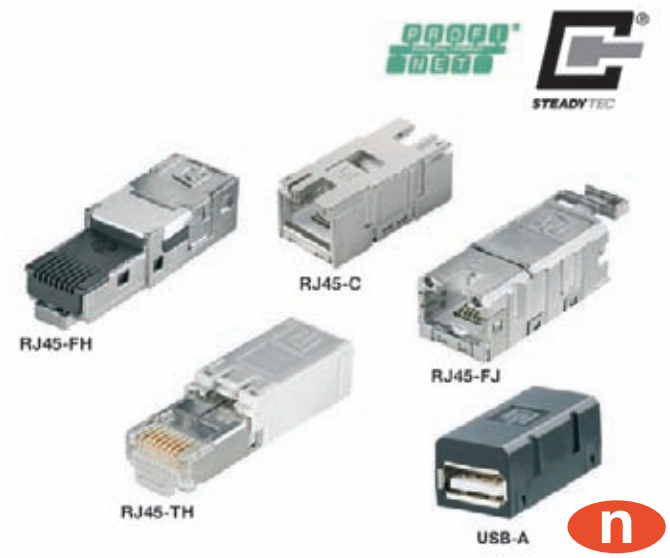

Conectores RJ45

Uso:
Los conectores están diseñados para su utilización en las bases y capotas de Weidmüller, tanto para la variante 1, como para las variantes 4 o 5.

Conector RJ45 sin necesidad de utilizar herramientas:

- Caja de cinc inyectado, negra
- Conductor semirrígido: AWG 26/7 hasta AWG 22/7
- Conductor rígido: AWG 26/1 hasta AWG 22/1
- Diámetro del revestimiento: 5,5 hasta 8,5 mm
- Diámetro del aislamiento del conductor: hasta 1,6 mm
- código de color en el conector macho en TIA A/B/PROFINET

Conector macho RJ45 para prensar:

- Caja de latón
- Conductor semirrígido: AWG 27/7 hasta AWG 24/7
- Conductor rígido: AWG 27/1 hasta AWG 24/1
- Diámetro del revestimiento: 5 hasta 7,3 mm
- Diámetro del aislamiento del conductor: 0,85 hasta 1,05 mm

Conector para base RJ45:

- Base/capota de cinc inyectado, negra
- Variante para TIA A/B Profinet
- Conductor semirrígido: AWG 26/7 hasta AWG 22/7
- Conductor rígido: AWG 26/1 hasta AWG 22/1
- Diámetro del revestimiento: 5,5 hasta 10 mm
- Diámetro del aislamiento del conductor: hasta 1,6 mm

Conector USB con brida

- Caja de termoplástico (PBT)
- Tipo A conforme a IEC 61076-3-107
- USB 2.0 compatible
- Son posibles más de 1500 ciclos de conexión

Datos para pedido

	Tipo	Código
Conector para base		
Acoplamiento USB, tipo A	IE-BI-USB-A	**1019570000**
Acoplamiento RJ45, tipo C	IE-BI-RJ45-C	**1962840000**
RJ45 AWG 22, EIA / TIA 586 A	IE-BI-RJ45-FJ-A	**1962850000**
RJ45 AWG 22, EIA / TIA 586 B	iE-BI-RJ45-FJ-B	**1963840000**
RJ45 AWG 22, PROFINET	IE-BI-RJ45-FJ-P	**1963830000**
Conector		
RJ45 sin herramienta	IE-PI-RJ45-FH	**1962730000**
Crimpado RJ45	IE-PI-RJ45-TH	**1962720000**

Accesorios

	Tipo	Código
Herramientas		
Herramienta para prensar	TT 8 RS MP 8	**9202800000**
Indicación	Consulte también el capítulo Accesorios	

Datos técnicos

Categoría	Cat. 6A / Class E_A (IEC 11801 PDAM Am 1.2 2007)
Nivel de protección	IP 67 con caja
Ciclos de enchufado	750 ciclos de conexión para conectores conforme a IEC 60603-7
Apantallamiento	Cerrado en 360°
Construcción	Conector macho y conector para base de las variantes 1, 4, 5 y 14

Indicación:

Piezas insertadas SC

• IP 20

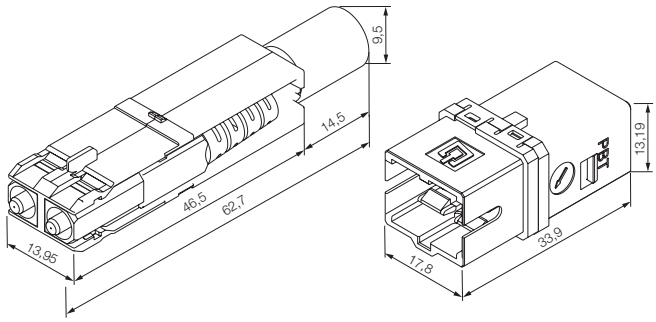

PI-2SC BI-SCRJ2SC

Conectores SC

Conector:
los conectores SC están pensados para su utilización en cajas de Weidmüller; de igual comportamiento tanto en su variante 1 o 4 como en la variante 14.

Si desea información sobre la herramienta para configuración de fibra óptica, consulte el capítulo Accesorios.

Datos para pedido

Conector para base	Tipo	Código
SCRJ en 2 SC, Monomodo	IE-BI-SCRJ2SC-SM-C	**1962870000**
SCRJ en 2 SC, Multimodo	IE-BI-SCRJ2SC-MM-C	**1964430000**
Conector		
2 SC, Monomodo	IE-PI-2SC-SM	**1962760000**
2 SC, Multimodo	IE-PI-2SC-MM	**1962750000**
2 SC, POF	IE-PI-2SC-POF	**1962770000**

Accesorios

Herramientas	Tipo	Código
Herramienta para prensar GOF	IE-CT-SC-GOF	**9205320000**
Herramienta para prensar POF	IE-CT-SC-POF	**9205340000**
Herramienta para prensar GOF PROFINET	IE-CT-SC-GOF-P	**9205350000**
Maletín de herramientas para fibra óptica	IE-CTC-SCST-GOF	**1032030000**
Indicación		

Datos técnicos

Nivel de protección	IP 67 con caja
Material de caja	Fundición inyectada de cinc (Conector), PA (Brida)
Ciclos de enchufado	1000 ciclos de conexión para conectores conforme a IEC 61754
Construcción	Conectores macho y conectores para base de las variantes 1, 4 y 14
Temperatura de servicio, mín / máx.	-40 °C / 70 °C

Indicación:

Piezas insertadas LC

• IP 20

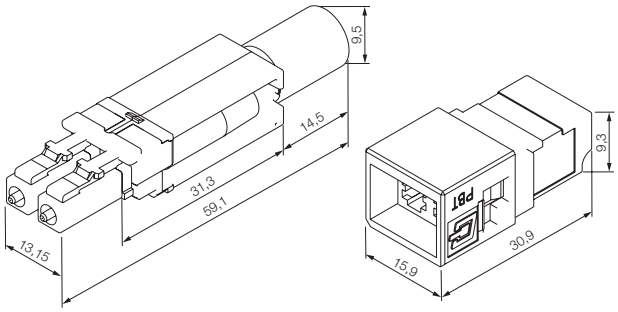

PI-2LC

BI-LCD

Conectores LC

Conector:
los conectores LC están pensados para su utilización en cajas de Weidmüller; de igual comportamiento tanto en su variante 1 o 4 como en la variante 14.

Si desea información sobre la herramienta para configuración de fibra óptica, consulte el capítulo Accesorios.

Datos para pedido

Conector para base	Tipo	Código
Monomodo LC dúplex,	IE-BI-LCD-SM-C	**1962880000**
Multimodo LC dúplex,	IE-BI-LCD-MM-C	**1964420000**
Conector		
2 LC, Monomodo	IE-PI-2LC-SM	**1962790000**
2 LC, Multimodo	IE-PI-2LC-MM	**1962780000**
	Más variantes bajo demanda	

Accesorios

Herramientas	Tipo	Código
Herramienta para prensar GOF	IE-CT-LC-GOF	**9205330000**
Maletín de herramientas para fibra óptica	IE-CTC-SCST-GOF	**1032030000**
Indicación		

Datos técnicos

Nivel de protección	IP 67 con caja
Material de caja	Fundición inyectada de cinc PBT
Ciclos de enchufado	1000 ciclos de conexión para conectores conforme a IEC 61754
Construcción	Conectores macho y conectores para base de las variantes 1, 4 y 14.
Temperatura de servicio, mín / máx.	-40 °C / 70 °C

Indicación:

Tomas de enchufe IP67

- IP 67
- para montaje en pared o en el suelo

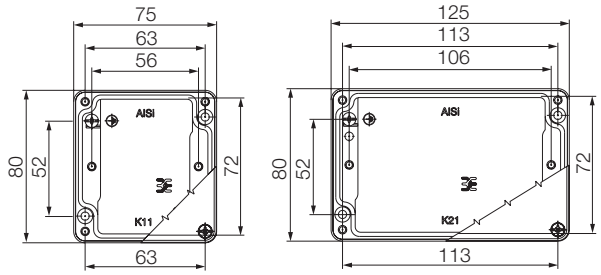

Tomas de conexión IP67

Uso:
Las tomas de conexión y los acoplamiento de cables de Weidmüller son la mejor elección cuando tenga que disponer de puntos de conexión para su red en un entorno industrial.

Diferencias:

- Variante 4 con prensaestopas de plástico M16
- Variantes 1 y 5 con prensaestopas de latón niquelado en M16
- Variante 14 bajo pedido

Datos para pedido

	Tipo	Código
Variante 1		
1 puerto, recto	IE-OM-V01M-K11-1S	**1966300000**
2 puertos, izquierda	IE-OM-V01M-K21-2L	**1966320000**
2 puertos, derecha	IE-OM-V01M-K21-2R	**1966310000**
2 puertos, recto	IE-OM-V01M-K21-2S	**1966330000**
Variante 4		
1 puerto, recto	IE-OM-V04P-K11-1S	**1966220000**
2 puertos, izquierda	IE-OM-V04P-K21-2L	**1966240000**
2 puertos, derecha	IE-OM-V04P-K21-2R	**1966230000**
2 puertos, recto	IE-OM-V04P-K21-2S	**1966250000**
Variante 5		
1 puerto, recto	IE-OM-V05M-K11-1S	**1966260000**
2 puertos, izquierda	IE-OM-V05M-K21-2L	**1966280000**
2 puertos, derecha	IE-OM-V05M-K21-2R	**1966270000**
2 puertos, recto	IE-OM-V05M-K21-2S	**1966290000**
	Otras variantes bajo pedido Pedir por separado los módulos RJ45	

Accesorios

Conector para base	Tipo	Código
AWG 22, EIA / TIA 586 A	IE-BI-RJ45-FJ-A	**1962850000**
AWG 22, EIA / TIA 586 B	iE-BI-RJ45-FJ-B	**1963840000**
AWG 22, PROFINET	IE-BI-RJ45-FJ-P	**1963830000**
Indicación		

Datos técnicos

Nivel de protección	IP 67
Material de caja	AL-Si 12
Color	gris
Montaje	Montaje sobre pared o suelo
Construcción	Resistente recubrimiento con esmalte en polvo RAL 7001, 2 tamaños de caja, 1 o 2 puertos en las variantes V1, V4 y V5, con direcciones de salida recta, izquierda y derecha, con cubiertas de protección
Temperatura de servicio, mín / máx.	-40 °C / 70 °C
Ciclos de enchufado	750 ciclos de conexión para conectores conforme a IEC 60603-7

Indicación:

Toma de enchufe, acoplamiento de cables

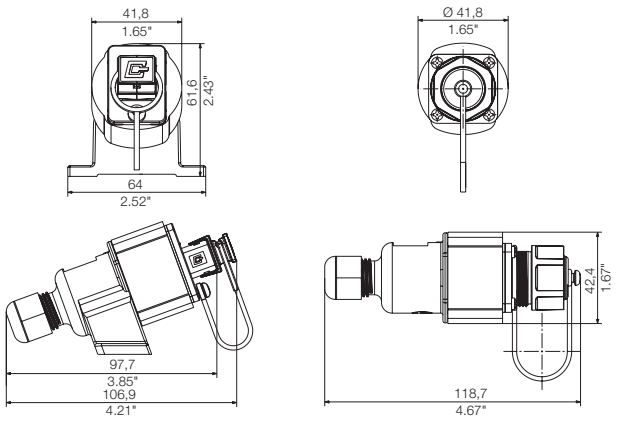

Toma de enchufe, acoplamiento de cables

Uso:
Las tomas de conexión y los acoplamiento de cables de Weidmüller son la mejor elección cuando tenga que disponer de puntos de conexión para su red en un entorno industrial.

Diferencias:

- 1045780000: Caja de enchufe Variante 4
- 1045960000: Acoplamiento variante 4
- 1061830000: Caja de enchufe Variante 1
- 1061820000: Acoplamiento variante 1

Datos para pedido

	Tipo	Código
Variante 1		
Toma de enchufe	IE-OP-V01P-1S	**1061830000**
Acoplamiento de cables	IE-CC-V01P	**1061820000**
Variante 4		
Toma de enchufe	IE-OP-V04P-1S	**1045780000**
Acoplamiento de cables	IE-CC-V04P	**1045960000**
	Pedir por separado los módulos RJ45	

Accesorios

	Tipo	Código
Conector para base		
AWG 22, EIA / TIA 586 A	IE-BI-RJ45-FJ-A	**1962850000**
AWG 22, EIA / TIA 586 B	iE-BI-RJ45-FJ-B	**1963840000**
AWG 22, PROFINET	IE-BI-RJ45-FJ-P	**1963830000**
Indicación		

Datos técnicos

Nivel de protección	IP 67
Material de caja	PA UL94 V0
Color	negro
Montaje	Montaje sobre pared o suelo, para conexiones al descubierto
Temperatura de servicio, mín / máx.	-40 °C / 70 °C
Ciclos de enchufado	750 ciclos de conexión para conectores conforme a IEC 60603-7

Indicación:

Borne para carril RJ45

- Cat.6A
- IP 20
- TS 35

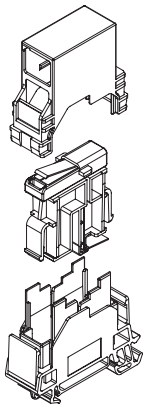

Borne para carril RJ45

Aplicación:

El Borne para carril Weidmuller es la mejor elección para

- conectar cables de instalación en el armario de distribución
- conectar cables RJ45

Diferencias:

- 8946920000: Acoplamiento RJ8946920000
- 8946930000: Salida RJ45 con codificación A
- 8946940000: Salida RJ45 con codificación B
- 8946950000: Salida RJ45 con codificación Profinet

Datos para pedido

RJ45	Tipo	Código
Acoplamiento RJ45	IE-TO-RJ45-C	**8946920000**
Salida RJ45 con codificación A	IE-TO-RJ45-FJ-A	**8946930000**
Salida RJ45 con codificación B	IE-TO-RJ45-FJ-B	**8946940000**
Salida RJ45 con codificación PROFINET	IE-TO-RJ45-FJ-P	**8946950000**

Accesorios

Señalizadores	Tipo	Código
9*11 mm, blanco	ESG 9/11K MC NEUTRAL	**1857440000**
Etiquetas		
9*11 mm, blanco	LM MT DIN A5 9/11 WS	**1964070000**
9*11 mm, azul	LM MT DIN A5 9/11 BL	**1964100000**
9*11 mm, amarillo	LM MT DIN A5 9/11 GE	**1964110000**
9*11 mm, gris	LM MT DIN A5 9/11 GR	**1964080000**
9*11 mm, verde	LM MT DIN A5 9/11 GN	**1964120000**
9*11 mm, naranja	LM MT DIN A5 9/11 OR	**1964090000**
Indicación		

Datos técnicos

Categoría	Cat. 6A / Class E_A (IEC 11801 PDAM Am 1.2 2007)
Nivel de protección	IP 20
Material de caja	PA UL94 V0
Color	gris claro (RAL 7035)
Montaje	para carril TS35
Construcción	Conexión de potencial conmutable entre módulo / acoplamiento y carril
Ciclos de enchufado	750 ciclos de conexión para conectores conforme a IEC 60603-7
Temperatura de servicio, mín / máx.	-25 °C / 70 °C

Indicación:

Weidmüller IE-LINE

Borne para carril de fibra óptica

- IP 20
- TS35

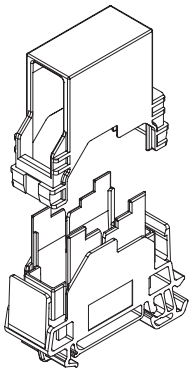

Borne para carril de fibra óptica

Aplicación:
El Borne para carril Weidmuller es la mejor elección para

- Conectar los conductores de fibra óptica con conectores SC dúplex, SCRJ y LC dúplex

Diferencias:

- 8946970000: Multimodo SC dúplex
- 8946980000: Monomodo SC dúplex
- 8946990000: Multimodo SCRJ
- 8947000000: Monomodo SCRJ
- 8947010000: Multimodo LC dúplex
- 8947020000: Monomodo LC dúplex

Datos para pedido

Fibra óptica	Tipo	Código
LCD Multimodo	IE-TO-LCD-MM	**8947010000**
LCD Monomodo	IE-TO-LCD-SM	**8947020000**
Multimodo SCD	IE-TO-SCD-MM	**8946970000**
Monomodo SCD	IE-TO-SCD-SM	**8946980000**
Multimodo SCRJ	IE-TO-SCRJ-MM	**8946990000**
Monomodo SCRJ	IE-TO-SCRJ-SM	**8947000000**

Accesorios

Señalizadores	Tipo	Código
9*11 mm, blanco	ESG 9/11K MC NEUTRAL	**1857440000**
Etiquetas		
9*11 mm, blanco	LM MT DIN A5 9/11 WS	**1964070000**
9*11 mm, azul	LM MT DIN A5 9/11 BL	**1964100000**
9*11 mm, amarillo	LM MT DIN A5 9/11 GE	**1964110000**
9*11 mm, gris	LM MT DIN A5 9/11 GR	**1964080000**
9*11 mm, verde	LM MT DIN A5 9/11 GN	**1964120000**
9*11 mm, naranja	LM MT DIN A5 9/11 OR	**1964090000**
Indicación		

Datos técnicos

Nivel de protección	IP 20
Material de caja	PA UL94 V0
Color	gris claro (RAL 7035)
Montaje	para carril TS35
Ciclos de enchufado	1000 ciclos de conexión para conectores conforme a IEC 61754
Temperatura de servicio, mín / máx.	-25 °C / 70 °C

Indicación:

Borne para carril USB

- IP 20
- TS35

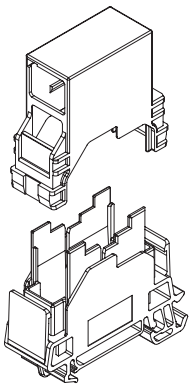

TO-USB

Borne para carril USB

Aplicación:

El Borne para carril Weidmuller es la mejor elección para

- Conectar el cable USB-A

Datos para pedido

USB		Tipo	Código
	TO-USB	IE-TO-USB	**8946960000**

Accesorios

Señalizadores		Tipo	Código
	9*11 mm, blanco	ESG 9/11K MC NEUTRAL	**1857440000**
Etiquetas			
	9*11 mm, blanco	LM MT DIN A5 9/11 WS	**1964070000**
	9*11 mm, azul	LM MT DIN A5 9/11 BL	**1964100000**
	9*11 mm, amarillo	LM MT DIN A5 9/11 GE	**1964110000**
	9*11 mm, gris	LM MT DIN A5 9/11 GR	**1964080000**
	9*11 mm, verde	LM MT DIN A5 9/11 GN	**1964120000**
	9*11 mm, naranja	LM MT DIN A5 9/11 OR	**1964090000**
Indicación			

Datos técnicos

Nivel de protección	IP 20
Material de caja	PA UL94 V0
Color	gris claro (RAL 7035)
Montaje	para carril TS35
Temperatura de servicio, mín / máx.	-25 °C / 70 °C

Indicación:

Weidmüller IE-LINE

Patch Panel 19“

- Cat.6A
- IP 20

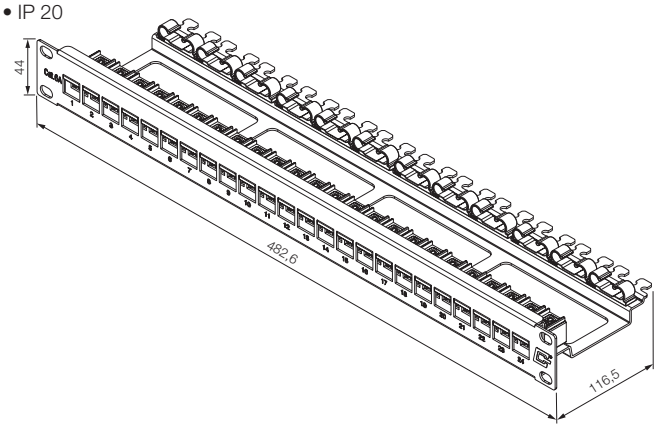

Patch Panel 19“

Conector:
Con el Patch Panel 19“ podrá realizar sus instalaciones de Ethernet industrial desde el distribuidor del edificio hasta el armario de distribución en la categoría 6A conforme a IEC 11801.
Diferencias:

- 1049270000: Panel 19“ con adaptadores 24 RJ45 (sin conectores)
- 1049910000: Panel 19“ con 24 módulos RJ45 EIA / TIA 586 A
- 1049920000: Panel 19“ con 24 módulos RJ45 EIA / TIA 586 B
- 1049930000: Panel 19“ con 24 acoplamientos RJ45

Datos para pedido

Patch Panel 19“	Tipo	Código
con 24 adaptadores RJ45	IE-PPA19-24P	**1049270000**
con 24 módulos A RJ45	IE-PPA19-24P-RJ45-FJ-A	**1049910000**
con 24 módulos B RJ45	IE-PPA19-24P-RJ45-FJ-B	**1049920000**
con 24 acoplamientos RJ45	IE-PPA19-24P-RJ45-C	**1049930000**

Accesorios

Conector para base	Tipo	Código
AWG 22, EIA / TIA 586 A	IE-BI-RJ45-FJ-A	**1962850000**
AWG 22, EIA / TIA 586 B	iE-BI-RJ45-FJ-B	**1963840000**
AWG 22, PROFINET	IE-BI-RJ45-FJ-P	**1963830000**
Acoplamiento USB, tipo A	IE-BI-USB-A	**1019570000**
Indicación		

Datos técnicos

Categoría	Cat. 6A / Class E_A (IEC 11801 PDAM Am 1.2 2007)
Nivel de protección	IP 20
Material de caja	Chapa de acero con recubrimiento de polvo
Color	gris claro (RAL 7035)
Ciclos de enchufado	750 ciclos de conexión para conectores conforme a IEC 60603-7
Temperatura de servicio, mín / máx.	-40 °C / 70 °C

Indicación:

Conector RJ45 crimpado

- Cat.6A
- IP 20

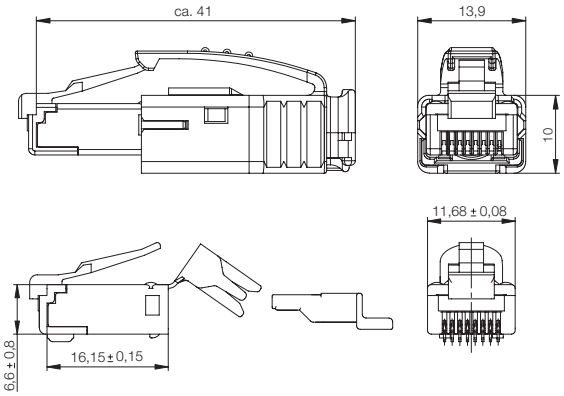

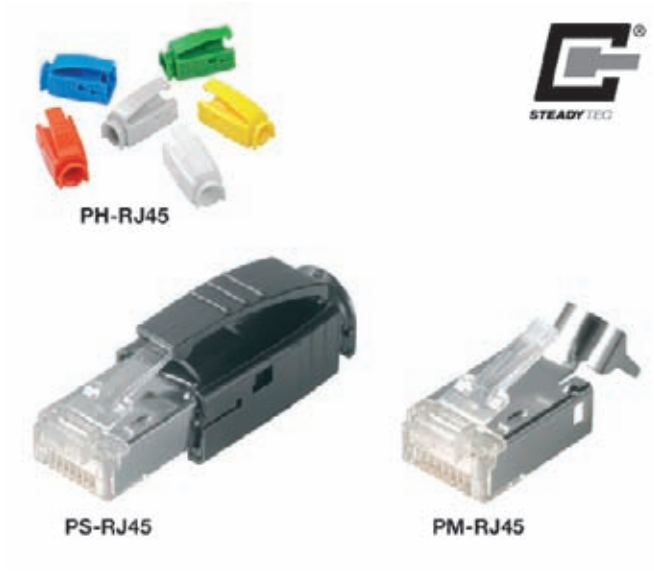

Conector RJ45 crimpado

Aplicación:
Los conectores macho AWG24 de Weidmüller le servirán de gran ayuda en la preparación de sus cables de instalación y de conexión.

Diferencias:

- 1963590000: Conector completo incl. Manguito con protección antidoblado, en negro
- 1963580000: Conector macho para combinar con manguitos con protección antidoblado de colores

Datos para pedido

Conector macho	Tipo	Código
con protector antidoblado, negro	IE-PS-RJ45-TH-BK	**1963590000**
sin protector antidoblado	IE-PM-RJ45-TH	**1963580000**

Accesorios

Manguito con protección antidoblado.	Tipo	Código
amarillo	IE-PH-RJ45-TH-YE	**1962480000**
azul	IE-PH-RJ45-TH-BU	**1962470000**
naranja	IE-PH-RJ45-TH-OG	**1962450000**
verde	IE-PH-RJ45-TH-GN	**1962490000**
gris	IE-PH-RJ45-TH-GY	**1962440000**
blanco	IE-PH-RJ45-TH-WH	**1962430000**
negro	IE-PH-RJ45-TH-BK	**1962500000**
Herramientas		
Herramienta para prensar	TT 8 RS MP 8	**9202800000**
Indicación		

Datos técnicos

Categoría	Cat. 6A / Class E_A (IEC 11801 PDAM Am 1.2 2007)
Nivel de protección	IP 20
Material de caja	Latón, PC UL94 V0
Diámetro del conductores, flexible mín. / máx.	0,46 mm / 0,61 mm
Diámetro del conductor, flexible mín. / máx.	AWG 27 / AWG 24
Diámetro del hilo, macizo, mín. / máx.	0,36 mm / 0,51 mm
Diámetro del hilo, macizo, mín. / máx.	AWG 27 / AWG 24
Diámetro del aislamiento del hilo, máx.	1,05 mm
Diámetro de la funda, mín. / máx.	5 mm / 7.3 mm
Apantallamiento	Cerrado en 360°
Ciclos de enchufado	750 ciclos de conexión para conectores conforme a IEC 60603-7
Construcción	Conexión de contactos de tipo «piercing» y conexión del apantallamiento en un solo paso, manguitos con protección antidoblado con posibilidad de reequipamiento posterior, compatible con multipuerto
Temperatura de servicio, mín / máx.	-40 °C / 70 °C

Indicación:

Conector RJ45 sin herramienta

- Cat.6A
- IP 20

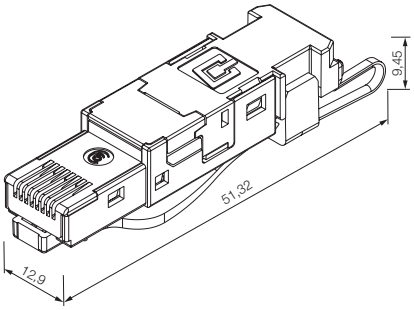

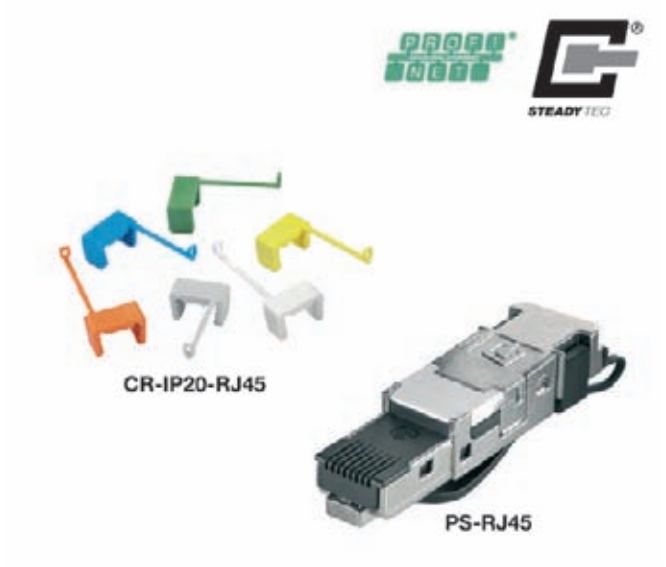

Conector RJ45 sin herramienta

Uso:
los conectores macho AWG22 confeccionables en campo son especialmente idóneos para la confección de sus cables de instalación, y sin necesidad de herramienta de crimpado.

Podrá abrir este conector y volver a conectarlo al menos 5 veces, sin merma de su función.

Datos para pedido

Conector macho	Tipo	Código
EIA / TIA 568 A/B/PROFINET	IE-PS-RJ45-FH-BK	**1963600000**

Accesorios

Protector antitracción	Tipo	Código
amarillo	IE-CR-IP20-RJ45-FH-YE	**1963090000**
azul	IE-CR-IP20-RJ45-FH-BU	**1963080000**
naranja	IE-CR-IP20-RJ45-FH-OG	**1963070000**
gris	IE-CR-IP20-RJ45-FH-GY	**1963060000**
verde	IE-CR-IP20-RJ45-FH-GN	**1963100000**
blanco	IE-CR-IP20-RJ45-FH-WH	**1963050000**
Indicación		

Datos técnicos

Categoría	Cat. 6A / Class E_A (IEC 11801 PDAM Am 1.2 2007)
Nivel de protección	IP 20
Material de caja	Fundición inyectada de cinc
Color	negro
Diámetro del conductores, flexible mín. / máx.	0,48 mm / 0,76 mm
Diámetro del conductor, flexible mín. / máx.	AWG 26 / AWG 22
Diámetro del hilo, macizo, mín. / máx.	0,4 mm / 0,64 mm
Diámetro del hilo, macizo, mín. / máx.	AWG 26 / AWG 22
Diámetro del aislamiento del hilo, máx.	1,6 mm
Diámetro de la funda, mín. / máx.	5.5 mm / 8.5 mm
Apantallamiento	Cerrado en 360°
Ciclos de enchufado	750 ciclos de conexión para conectores conforme a IEC 60603-7
Construcción	conector RJ45 de 8 hilos para la preparación in situ con codificación por colores en el conector en TIA A/B/PROFINET, compatible con multipuerto
Temperatura de servicio, mín / máx.	-40 °C / 70 °C

Indicación:

Conector de fibra óptica

- IP 20
- POF, multimodo o monomodo

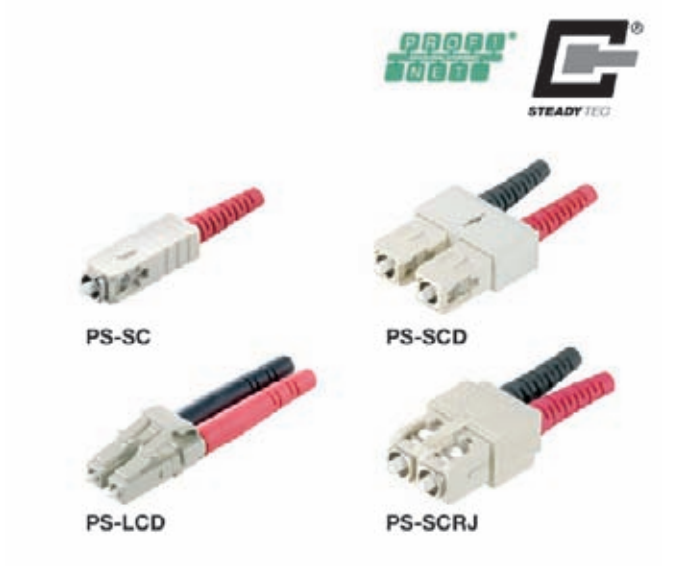

Terminal LWL

Aplicación:
Los conectores de fibra óptica de Weidmüller son la elección ideal para la preparación de sus conductores de fibra óptica.

Grapa de conexión para SCRJ:

- IE-PB-SCRJ-MM 1962890000 beige
- IE-PB-SCRJ-SM 1965850000 azul
- IE-PB-SCRJ-POF 1965840000 amarillo

Grapa de conexión para SCD:

- IE-PB-SCD-MM 1962900000 beige
- IE-PB-SCD-SM 1965860000 azul
- IE-PB-SCD-POF 1967690000 amarillo

La herramienta de preparación de cables de fibra óptica se encuentra en el capítulo accesorios.

Datos para pedido

	Tipo	Código
Conector macho LC-Duplex		
Monomodo	IE-PS-LCD-SM	**1962980000**
Multimodo	IE-PS-LCD-MM	**1962970000**
Conector macho SC		
Monomodo	IE-PS-SC-SM	**1962920000**
Multimodo	IE-PS-SC-MM	**1962910000**
POF	IE-PS-SC-POF	**1962930000**
Conector macho SC-Duplex		
Monomodo	IE-PS-SCD-SM	**1964410000**
Multimodo	IE-PS-SCD-MM	**1964480000**
Conector macho SCRJ		
Monomodo	IE-PS-SCRJ-SM	**1962950000**
Multimodo	IE-PS-SCRJ-MM	**1962940000**
POF	IE-PS-SCRJ-POF	**1962960000**

Accesorios

Abrazadera para conductor de fibra óptica (LWL)	Tipo	Código
SC-Duplex,, Multimodo,, beige	IE-PB-SCD-MM	**1962900000**
SCRJ, Multimodo, beige	IE-PB-SCRJ-MM	**1962890000**
Indicación		

Datos técnicos

Nivel de protección	IP 20
Ciclos de enchufado	1000 ciclos de conexión para conectores conforme a IEC 61754
Construcción	Bastidor de sujeción para acoplar conectores simplex
Temperatura de servicio, mín / máx.	-40 °C / 70 °C

Indicación:

Índice de la IE-LINE RJ45 y M12 de Weidmüller

Para la aplicación en armario de distribución y en máquinas e instalaciones en entornos industriales difíciles.

Bornas para Carril. RJ45 y F.O.

para la conexión en armarios de distribución o cajas de distribución.

- En Cat.6
- IP20

Adaptador y acoplamiento

Para la unión y conexión de conductores M12

- M12 con codificación D

Toma, acoplamiento y clavija de conexión

para la conexión IP67 en campo

- En Cat.6
- IP67

Elemento de conexión para placas C.I.

para su aparato de campo en el entorno de PROFINET

- M12, con codificación D

Pasamuros IP67

Interfaz en el armario de distribución en IP67

- En Cat.6
- En IP67
- Diferentes versiones

Conector

con técnica de conexión directa o brida-tornillo

- M12, con codificación d
- Con acabado en acero inoxidable o latón

Módulo de distribución de cable

Adaptador para la utilización de cables de instalación de 8 hilos para dos servicios de 4 hilos.

- En Cat.5
- IP20

Módulo de conexión

para la conexión o reparación de cables de instalación

- En Cat.7
- IP20

Borne para carril

- Cat.6
- IP 20
- TS35

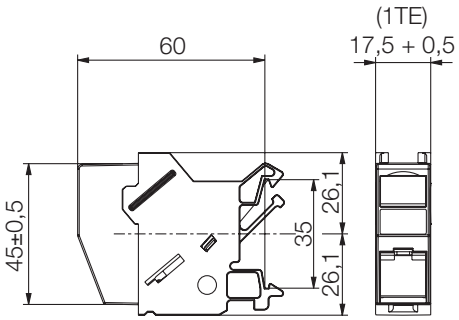

Borne para carril

Uso:
El borne para carril de Weidmuller es la mejor elección para

- conectar cables de instalación en el armario de distribución
- conectar cables RJ45
- conectar conductores de fibra óptica y conectores macho ST

Diferencias:

- 8808440000: conector de módulo RJ45 para la conexión de conductores AWG 26 hasta AWG 22; codificación de colores según EIA/TIA 568 A
- 8891980000: conector de módulo RJ45 para la conexión de conductores AWG 26 hasta AWG 22; codificación de colores según EIA/TIA 568 A
- 8879050000: conector de acoplamiento RJ45 en RJ45
- 8808340000: conector de acoplamiento ST en ST

Datos para pedido

Conector	Tipo	Código
RJ45 - RJ45	IE-XM-RJ45/RJ45	**8879050000**
ST - ST	IE-XM-ST/ST	**8808340000**
Conector de módulo		
Módulo RJ45 EIA/TIA 568 A	IE-XM-RJ45/IDC	**8808360000**
Módulo RJ45 EIA/TIA 568 B	IE-XM-RJ45/IDC-B	**8891980000**

Accesorios

	Tipo	Código
Señalizador de Outlet	IE-DM	**8813500000**
Indicación		

Datos técnicos

Categoría	Cat.6 (IEC 11801)
Nivel de protección	IP 20
Material de caja	PA 66; UL 94: V0
Color	gris claro (RAL 7035)
Ciclos de enchufado	750 ciclos de conexión para conectores conforme a IEC 60603-7
Montaje	para carril TS35

Indicación:

Weidmüller IE-LINE RJ45

Conector RJ45

- Cat.6
- con protección antidoblado

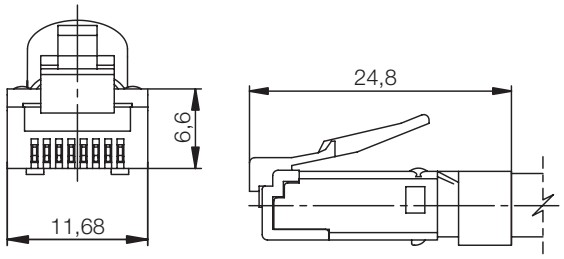

Conector RJ45

Aplicación:
Los conectores RJ45 de Weidmüller sirven para preparar cables, ya sean conductores rígidos o flexibles.

Diferencias:

- 8813110000: Conector macho con manguito con protección antidoblado; sección embornable del cable de 5,5 a 6,2 mm
- 8881320000: Conector macho con manguito con protección antidoblado; sección embornable del cable de 6,2 a 7,1 mm

Datos para pedido

Conector macho	Tipo	Código
con protector antidoblado; 5,5 - 6,2 mm	IE-P63	**8813110000**
Con protección antidoblado; 6,2 - 7,1 mm	IE-P70	**8813120000**

Accesorios

Herramientas	Tipo	Código
Herramienta para prensar	TT 8 RS MP 8	**9202800000**
Indicación	Consulte también el capítulo Accesorios	

Datos técnicos

Categoría	Cat.6 (IEC 11801)
Nivel de protección	IP 20
Protección contra doblado / con clip	Sí
Diámetro del conductores, flexible mín. / máx.	0,46 mm / 0,61 mm
Diámetro del conductor, flexible mín. / máx.	AWG 27/7 / AWG 24/7
Diámetro del hilo, macizo, mín. / máx.	0,36 mm / 0,51 mm
Diámetro del hilo, macizo, mín. / máx.	AWG 27/1 / AWG 24/1
Conector macho según IEC 60603-7-5	Sí, comprobado hasta 250 MHz
Material manguito con protección anti-doblado	Poliamida PA6, UL94-VO
Material parte aislada	Policarbonato PC, UL94 V-0
Material de contacto	Fósforo, Bronce
Superficie de contacto	bañado en oro
Material del apantallamiento	Latón 0,5 mm, Níquel 2µm
Ciclos de enchufado	750 ciclos de conexión para conectores conforme a IEC 60603-7
Fuerza de extracción del cable, mín.	89 N
Fuerza de inserción, máx.	20 N
Temperatura de servicio, mín / máx.	-40 °C / 70 °C
Resistencia de contacto, máx.	20 mΩ
Resistencia del aislamiento, mín.	500 MΩ
Resistencia a tensiones eléctricas, Contacto - Contacto	1000 V DC
Resistencia a tensiones eléctricas, Contacto - apantallamiento	1500 V DC
Corriente de servicio a 50°C	1 A

Indicación:

Conector aéreo y para montaje superficial V 06

- Cat.6
- IP 67

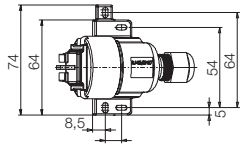

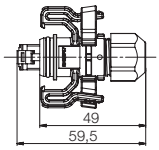

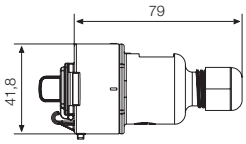

IE-S

IE-C

IE-P

Caja de conexión, acoplamiento de cable, conector V 06

Uso:
Los conectores IP67 de Weidmüller sirven para conectar líneas de Ethernet industrial en el entorno industrial.

Diferencias:

- 8808370000: toma de conexión para el montaje fijo; conexión IDC de conductores AWG26 hasta AWG 22
- 8813090000: acoplamiento de cables para conexiones al descubierto; conexión IDC de conductores AWG 26 hasta AWG 22
- 8808380000: conector macho crimpado para conexión con toma de conexión o con acoplamiento para cables; para conectar conductores flexibles AWG 27/7 hasta AWG 24/7

Datos para pedido

Descripción del artículo	Tipo	Código
Toma de enchufe	IE-S-IP67	**8808370000**
Acoplamiento de cables	IE-C-IP67	**8813090000**
Conector macho	IE-P-IP67	**8808380000**

Accesorios

Herramientas	Tipo	Código
Herramienta para prensar	TT 8 RS MP 8	**9202800000**
Indicación	Consulte también el capítulo Accesorios	

Datos técnicos

Categoría	Cat.6 (IEC 11801)
Nivel de protección	IP 67
Apantallamiento	contacto de apantallamiento 360°
Material de caja	PA 66; UL 94: V-0
Color	gris claro (RAL 7035)
Ciclos de enchufado	750 ciclos de conexión para conectores conforme a IEC 60603-7
Montaje	Montaje sobre pared o suelo, para conexiones al descubierto
Modo de conexión	Conductores codificados por colores según EIA / TIA T568 A
Temperatura de servicio, mín / máx.	-40 °C / 70 °C

Indicación:

Weidmüller IE-LINE RJ45

Pasamuros V 06

- Cat.6
- IP 67

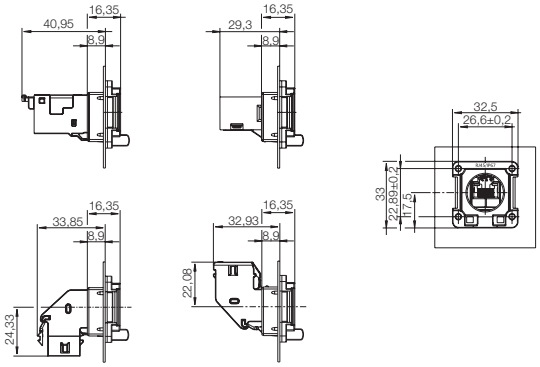

Brida de montaje V 06

Aplicación:
Las bases abiertas de Weidmüller son la elección ideal para quienes necesitan una conexión IP67 para el armario o la caja de distribución.

Diferencias:

- 8808440000: conector de módulo RJ45 para la conexión de conductores AWG 26 hasta AWG 22; codificación de colores según EIA/TIA 568 A
- 8808450000: conector de acoplamiento RJ45 en RJ45 en versión recta
- 8829450000: conector de acoplamiento RJ45 en RJ45 en versión curvada hacia abajo
- 8829440000: conector de acoplamiento RJ45 en RJ45 en versión curvada hacia arriba
- 8892670000: conector de acoplamiento USB en USB

Datos para pedido

	Tipo	Código
Brida de acoplamiento		
recto	IE-X1M-FJ45/RJ45-IP67	**8808450000**
acodado, hacia abajo	IE-XM-6D-RJ45/RJ45-IP67	**8829450000**
acodado, hacia arriba	IE-XM-6U-RJ45/RJ45-IP67	**8829440000**
RJ45 Brida de módulo		
recto	IE-XM-RJ45/IDC-IP67	**8808440000**
Brida USB		
	IE-XM-USB/USB-IP67	**8892670000**

Accesorios

	Tipo	Código
Conector para base		
Acoplamiento RJ45, recto	IE-XRJ45/RJ45	**8878120000**
Acoplamiento RJ45, acodado	IE-U-XRJ45/RJ45	**8878130000**
Indicación		

Datos técnicos

Categoría	Cat.6 (IEC 11801)
Nivel de protección	IP 67
Material de caja	PA 66; UL 94: V-0
Color	gris claro (RAL 7035)
Apantallamiento	contacto de apantallamiento 360°
Montaje	en el armario o caja de distribución
Ciclos de enchufado	750 ciclos de conexión para conectores conforme a IEC 60603-7

Indicación:

Módulo separador de pares

- Cat.5
- IP 20

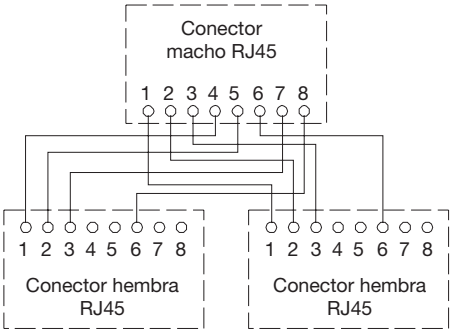

Módulo de distribución de cables

Aplicación:
Si está buscando un adaptador que le permita utilizar un cable de instalación de 8 hilos para dos servicios de 4 hilos, entonces el módulo de distribución de cables de Weidmüller es la solución que necesita.

Datos para pedido

Descripción del artículo	Tipo	Código
Módulo de distribución de cables	IE-CSM 1 Set	8808400000
	Suministro en juegos de 2 piezas	

Accesorios

Indicación	

Datos técnicos

Categoría	Cat.5 (IEC 11801)
Nivel de protección	IP 20
Color	gris claro (RAL 7035)
Montaje	Enchufables en paralelo en el campo
Material de caja	ABS, a prueba de golpes, aluminio metalizado

Indicación:

Weidmüller IE-LINE RJ45

Módulo de conexión

- Cat.7
- IP 20

Módulo de conexión

Uso:
El módulo de conexión de Weidmüller es la mejor solución cuando necesite reparar una línea rota de la instalación en espacios reducidos sin reserva de cables o bien si la quiere ampliar.

Tenga en cuenta que para la aplicación debe conseguir una toma adicional en su conexión. Esto puede influir en las características de transmisión del recorrido y debe ser documentado.

Datos para pedido

Descripción del artículo	Tipo	Código
Módulo de conexión	IE-CCM	**8808410000**

Accesorios

Herramientas	Tipo	Código
Herramienta de inserción	PUNCH DOWN TOOL PDT	**9013970000**
Indicación	Cuchillas, véase el capítulo Herramientas (página E.7)	

Datos técnicos

Categoría	Cat.7 (IEC 11801)
Nivel de protección	IP 20
Material de caja	Carcasa metálica totalmente apantallada
Color	gris
Apantallamiento	Conexión de apantallamiento de 360° sin pérdida, con protector antitracción separado
Montaje	Montaje sobre pared o suelo
Funcionalidad	Módulo para prolongación o reparación de cables Ethernet, entrada del cable posible por uno o dos lados
Conductor admisible	AWG 24 hasta AWG 22/1 Bornes de corte Bornes IDC LSA Plus®

Indicación:

Técnica de conexión M12

Descripción

M12 es la técnica de conexión más difundida en la técnica de control y a nivel de campo. La técnica de conexión M12 lleva empleándose aproximadamente 30 años con éxito en el ámbito de la técnica de automatización. Los usuarios están familiarizados con ella; tiene un diseño compacto y robusto y está disponible con clase de protección IP67 según EN 60529. En las iniciativas de armonización de la técnica de conexión IP67 para Ethernet industrial, las organizaciones y asociaciones principales de Ethernet industrial están de acuerdo en apostar por caras de conexión con codificación d en la técnica de conexión M12. La organización de usuarios de Profibus (Profinet), el Grupo de Estandarización Ethernet Powerlink (Ethernet Powerlink), Modbus IDA (Modbus) y ODVA (Ethernet/IP) apoyan unánimemente la técnica de conexión M12 con codificación d, además de la técnica de conexión RJ45.

Aplicación

Los conectores y cables en M12, con codificación d se aplican en entornos industriales difíciles. Son ideales para las conexiones de Ethernet en IP 67 entre equipos en la máquina y en el armario de distribución o en cadenas de arrastre.

Características

- Tipo de protección IP 67
- Conexión de conductores de 4 hilos
- Extremo enchufable M12, con codificación d conforme a ISO IEC 61076-2-101

Sus ventajas

- Técnica de conexión fiable también para Ethernet industrial
- Tamaños muy pequeños

Conectores M12 conexión brida-tornillo

- Cat.5
- IP 67
- Schraubanschluss

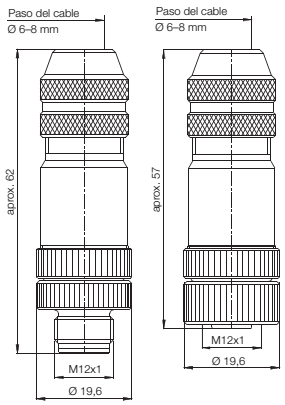

Conectores M12 conexión brida-tornillo 1

Uso:

Los conectores M12 para la preparación in situ de Weidmüller son la solución perfecta para preparar cables Ethernet de 4 hilos directamente en el lugar de aplicación:

- en el campo
- sin herramientas
- rápido
- sencillo

Características:

- Cat.5
- M12, con codificación d
- IP 67
- en versión macho y hembra

Diferencias:

- 1892120000: Versión macho, diseño recto, latón, niquelado, Conexión brida-tornillo
- 1892130000: Versión hembra, diseño recto, latón, niquelado, Conexión brida-tornillo

Datos para pedido

	Tipo	Código
Macho		
4 polos, PG 9	SAISM-4/8S-M12-4P D-COD	**1892120000**
Conector hembra		
4 polos, PG 9	SAIBM-4/8S-M12-4P D-COD	**1892130000**

Accesorios

Indicación

Datos técnicos

Categoría	Cat.5
Nivel de protección	IP 67
Tipo de conexión	Conexión brida-tornillo
Material de caja	Latón
Diámetro del contacto hembra	M12
Diámetro de la funda, mín. / máx.	6 mm / 8 mm
Sección	0,14 ... 0,5 mm²
Temperatura de servicio, mín / máx.	-40 °C / 85 °C

Indicación:

Weidmüller IE-LINE M12

Conectores M12 conexión directa

- IP 67
- Conexión directa

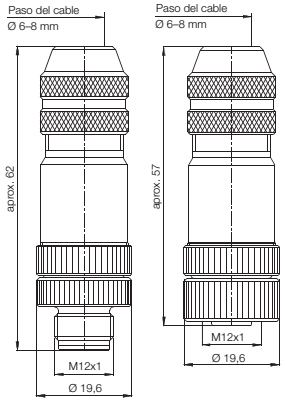

Conectores M12 conexión directa

Uso:

Los conectores M12 para la preparación in situ de Weidmüller son la solución perfecta para preparar cables Ethernet de 4 hilos directamente en el lugar de aplicación:

- in situ
- sin herramientas
- rápidos
- sencillos

Características:

- M12, codificación d
- IP 67
- en versión macho y hembra

Diferencias:

- 1892120001: Versión macho, diseño recto, latón, niquelado, conexión directa
- 1803930001: Versión macho, diseño acodado, latón, niquelado, conexión directa
- 1892130001: Versión hembra: diseño recto, latón, niquelado, conexión directa

Datos para pedido

	Tipo	Código
Macho		
Conexión directa, recta	SAISM-4/8S-M12 4P D-ZF	**1892120001**
Conexión directa, acodada	SAISW-4/8S-M12 4P D-ZF	**1803930001**
Conector hembra		
Conexión directa, recta	SAIBM-4/8S-M12 4P D-ZF	**1892130001**

Accesorios

Indicación

Datos técnicos

Nivel de protección	IP 67
Tipo de conexión	Conexión directa
Material de caja	Latón
Diámetro del contacto hembra	M12
Diámetro de la funda, mín. / máx.	6 mm / 8 mm
Sección	0,25 ... 0,5 mm²
Temperatura de servicio, mín / máx.	-40 °C / 85 °C

Indicación:

Adaptadores y acoplamiento M12

- Cat.5
- IP 67

Adaptadores y acoplamiento M12

Aplicación:
Los adaptadores y acoplamiento M12 de Weidmüller se utilizan para conectar un cable M12 al armario de distribución o para conectar dos cables M12.

Diferencias:

- 8901630000: adaptador recto de un enchufe hembra M12 a otro enchufe hembra RJ45; para montaje en la pared del armario de distribución
- 8901620000: adaptador recto de un enchufe hembra M12 a otro enchufe hembra RJ45; para montaje en la pared del armario de distribución
- 8901640000: acoplamiento recto de un enchufe hembra M12 a otro enchufe hembra RJ45; para montaje en superficies o también al descubierto

Datos para pedido

	Tipo	Código
Adaptador		
recto	IE-M12-ADAP S	**8901620000**
acodado	IE-M12-ADAP A	**8901630000**
Conector		
	IE-M12-COUP	**8901640000**

Accesorios

Indicación

Datos técnicos

Categoría	Cat.5 (IEC 11801)
Nivel de protección	IP 67
Construcción	Conector hembra M12 con conector hembra RJ45 (adaptador), conector hembra M12 con conector hembra M12 (acoplamiento)
Material de caja	Poliamida, Carcasa metálica totalmente apantallada
Apantallamiento	contacto de apantallamiento 360°
Temperatura de servicio, mín / máx.	-5 °C / 60 °C

Indicación:

Weidmüller IE-LINE M12

Elementos de conexión M12 para placas c.i.:

- Cat.5
- para el montaje del equipo

Elementos de conexión a placa c.i. M12

Aplicación:
Los elementos de conexión a placas de circuito impreso de Weidmüller se utilizan en aparatos para instalar en el campo. Permiten conectar conectores M12 con codificación d.

Diferencias:

- 8902810000: conector hembra M12 para montaje directo en la placa de circuito impreso
- 8902820000: Conector hembra M12 especial para un enclavamiento mecánico adicional sobre placa c.i.

Datos para pedido

Elemento de conexión	Tipo	Código
THR	IE-M12-PCBCE	**8902810000**
encajable	IE-M12-PCBCE-PANEL	**8902820000**

Accesorios

Indicación

Datos técnicos

Categoría	Cat.5 (IEC 11801)
Nivel de protección	IP 65 conforme a DIN EN 60529
Construcción	Apto para Reflow
Material de caja	Poliamida, CuZn, niquelado
Apantallamiento	contacto de apantallamiento 360°
Temperatura de servicio, mín / máx.	-40 °C / -85 °C

Indicación:

FrontCom®

Comunicación a través del frontal cerrado del armario de distribución con interfaz de placa frontal de Weidmüller en IP65.

Para la programación y parametrización de una instalación se accede al ordenador a través de interfaces estándar como RJ45 y USB. En IPC las interfaces se encuentran en el interior del armario de distribución – Por tanto, para realizar el servicio, los usuarios siempre tienen que abrir la puerta del armario de distribución. Weidmüller ha desarrollado, junto con sus clientes, una solución increíblemente sencilla y práctica para el acceso al equipo en el armario de distribución sin tener que abrir la puerta: La interfaz de placa frontal FrontCom®. La interfaz de placa frontal actúa como si fuese una tapa de servicio. A través de ella se accede desde el exterior a las interfaces más usadas sin problema.

Diseñada con un nivel de protección IP65, la interfaz de placa frontal tiene una tapa que se cierra con llave o se bloquea. Esto, en caso necesario, aumenta la seguridad y evita el acceso de terceros. FrontCom® es muy eficaz y está diseñada de forma abierta. Se suministran interfaces individuales y funciones a gusto del cliente como placas de adaptadores premontadas. Con esto se consigue rapidez, sencillez y eficacia en la puesta en marcha, en los trabajos de mantenimiento, controles y ampliaciones del sistema. Gracias a las diferentes soluciones de adaptación, FrontCom® se puede emplear para distintas interfaces y se puede variar para las aplicaciones que desee.

FrontCom® facilita la asistencia, la puesta en marcha y el control

Cree usted mismo su interfaz de asistencia individual.

Múltiples posibilidades en el programa FrontCom® de Weidmüller: Ya sea RJ45, Sub-D 9 polos/15 polos/19 polos, USB o una toma de corriente tipo Schuko: el programa FrontCom® puede combinarse a gusto del usuario. Más interfaces bajo demanda.

Con FrontCom® Micro es posible emplear los módulos RJ45 garantizados de la IE-LINE con la técnica ***STEADY**TEC*®, así como el módulo USB.

FrontCom® Custom

FrontCom® RockStar®

FrontCom® Micro

Interfaz de panel frontal

Cuadro FrontCom®

- IP65
- Incluye tapa, cuadro, juntas, material de sujeción, señalizadores. No incluye conectores

FrontCom® GH Key

cierre con llave

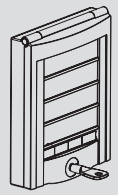

FrontCom® GH Knob

enclavable

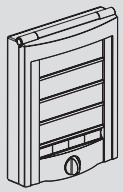

Datos técnicos

		FrontCom® GH Key	FrontCom® GH Knob
Versión		Caja cerrable con llave	Caja enclavable
Material		PPE	PPE
Clase de inflamabilidad según UL94		V0	V0
Color		RAL 7004	RAL 7004
Resistente a los golpes		según DIN EN 50102	según DIN EN 50102
Pernos roscados / tornillos		M5 / V2A	M5 / V2A
Resistencia		UV; Combustible; Aceite	UV; Combustible; Aceite
Tipo de protección		IP65 conforme a EN 60529	IP65 conforme a EN 60529
Grado de polución		3	3
Temperatura almacenamiento		-20 °C…+80 °C	-20 °C…+80 °C
Longitud / Anchura / Altura	mm	33 x 101 x 136	33 x 101 x 136
Indicación		Con 2 llaves, sin conector	Con sistema de bloqueo, sin conector

Datos para pedido

Tipo	U.E.	Código
FRONTCOM GH KEY	1	**1879200000**

Tipo	U.E.	Código
FRONTCOM GH KNOB	1	**1879210000**

Indicación

Señalizadores ESG8/17 1720610000
Rotulador STI-S 0508401694

Información adicional

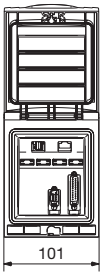

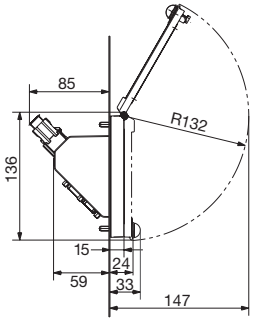

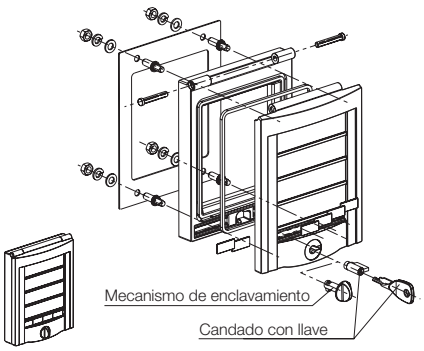

Conectores FrontCom®

- IP65
- Conectores para el cuadro FrontCom®

FrontCom® AR Data

RJ45, USB, SUB D 9+25pol.

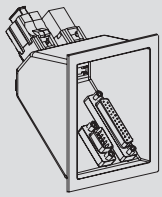

FrontCom® AR Plug

Adaptador para 230 V tipo Schuko

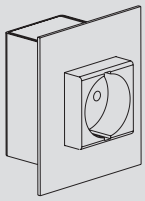

Datos técnicos

		FrontCom® AR Data	FrontCom® AR Plug
Versión		Combinación de 4 interfaces de datos, cableado 1:1	Marcos para alojamiento de toma de corriente tipo Schuko
Material		PPE	Acero inoxidable
Clase de inflamabilidad según UL94		V0	
Color		RAL 7004	
Temperatura almacenamiento		-20 °C…+80 °C	-20 °C…+80 °C
Interfaces		1 x USB: Tipo A, conector hembra-conector hembra, para Memory-Stick conectado cerrable 1 x RJ45: Conector hembra - hembra, Cat.5 hasta 100 MHz 1 x SUB D 9 polos: Conector hembra-pieza macho de conexión 1 x SUB D 25 polos: Conector hembra-pieza macho de conexión	230 V Schuko-Steckdose
Longitud / Anchura / Altura	mm	85 x 101 x 136	59 x 101 x 136
Indicación			

Datos para pedido

Tipo	U.E.	Código
FRONTCOM AR DATA	1	**1879220000**

Tipo	U.E.	Código
FRONTCOM AR PLUG	1	**1879230000**

Indicación

Señalizadores ESG8/17 1720610000
Rotulador STI-S 0508401694

Toma de corriente tipo schuko 8734580000

Información adicional

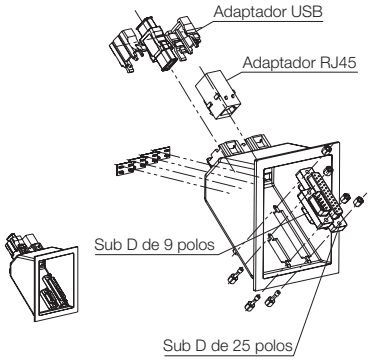

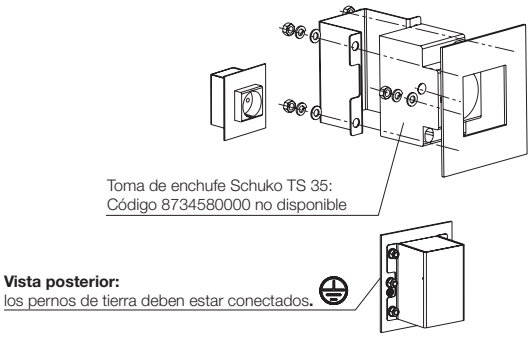

Par de apriete para tornillos: 1,5 Nm

Interfaz de panel frontal

Conectores FrontCom®

- IP65
- Conectores para el cuadro FrontCom®

FrontCom® AR

Universal

Classic

Datos técnicos

		FrontCom® AR	Classic
Versión		Plancha universal sin cortes	Placa de aluminio totalmente equipada
Material		Aluminio	Aluminio
Clase de inflamabilidad según UL94		V0	
Temperatura almacenamiento		-20 °C…+80 °C	-20 °C…+80 °C
Interfaces		Universal	1x toma de corriente tipo Schuko
			1x RJ45, conector hembra-conector hembra
			1x USB, tipo A, conector hembra-conector hembra
			1x SUB D de 9 polos, conector hembra-conector macho
Longitud / Anchura / Altura	mm	2,5 x 101 x 136	136 x 101 x 35
Indicación			

Datos para pedido

Tipo	U.E.	Código
FRONTCOM AR	1	**1879240000**

Tipo	U.E.	Código
FC-AR-D9/RJ45/USB/230	1	**1008130000**

Indicación

Información adicional

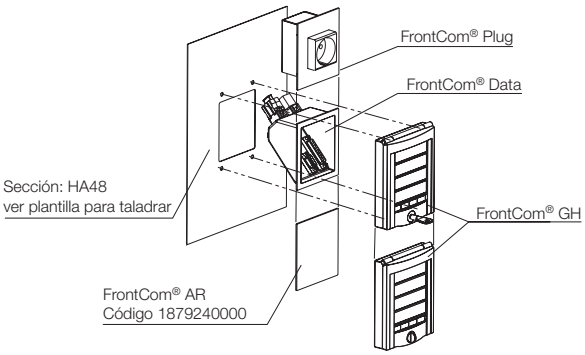

Cuadro y conector FrontCom®

FrontCom® RockStar®

Cuadro

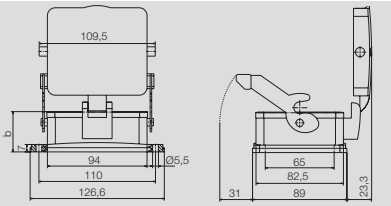

FrontCom® RockStar®

Conector

Datos técnicos

Versión	Caja enclavable	Placa de aluminio totalmente equipada
Material	Fundición inyectada de aluminio	Aluminio
Resistente a los golpes	según DIN EN 50102	
Tipo de protección	IP65 conforme a EN 60529	
Temperatura almacenamiento	-40 °C…+100 °C	-20 °C…+80 °C
Interfaces		1x toma de corriente tipo Schuko
		1x RJ45, conector hembra-conector hembra
		1x USB, tipo A, conector hembra-conector hembra
		1x SUB D de 9 polos, conector hembra-conector macho
Longitud / Anchura / Altura mm		74 x 85 x 35
Indicación		

Datos para pedido

Tipo	U.E.	Código
HDC 32B ADLU	1	**1219800000**

Tipo	U.E.	Código
FC-RS-D9/RJ45/USB/23	1	**1008120000**

Indicación

Información adicional

Interfaz de panel frontal – Accesorios

Placas base

Insertables

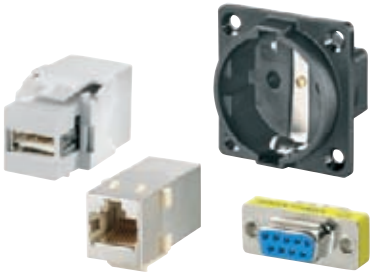

Placas base

Tipo	Código
Placa base Frontcom estándar	**4341150000**
Placa base Frontcom RockStar	**4341160000**

FrontCom® Custom y RockStar®

Tipo	Código
Conector toma de corriente Schuko	**4341270000**
Conector acoplamiento RJ45	**8941340000**
Conector acoplamiento USB	**8910980000**
Conector macho/conector hembra Sub-D 9 polos	**5655400000**
Conector macho/conector macho Sub-D 9 polos	**5655390000**
Conector hembra/conector hembra Sub-D 9 polos	**5655410000**
Conector macho/conector macho Sub-D 15 polos	**5655420000**
Conector hembra/conector hembra Sub-D 15 polos	**5655430000**
Conector macho/conector macho Sub-D 25 polos	**5655440000**
Conector macho/conector hembra Sub-D 25 polos	**5655450000**
Conector hembra/conector hembra Sub-D 25 polos	**5655460000**

FrontCom® Micro

- Cat.6A
- IP 65

FrontCom® Micro

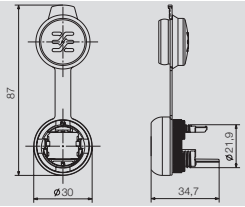

Señalizadores FrontCom® Micro

Datos técnicos

Categoría	Cat. 6A / Class E_A (IEC 11801 PDAM Am 1.2 2007)
Nivel de protección	IP 65 según EN 60529
Material de caja	PA; UL 94: V-0 (cubierta de protección NBR)
Color	negro
Apantallamiento	contacto de apantallamiento 360°
Montaje	en el armario de distribución o caja de distribución o puesto de mando
Ciclos de enchufado	750 ciclos de conexión para conectores conforme a IEC 60603-7

Uso:
FrontCom® Micro de Weidmüller son la elección ideal para quienes necesitan una conexión IP65 en el puesto de mando, el armario o la caja de distribución.

Diferencias:
- 1018790000: conector de acoplamiento RJ45 en RJ45 en versión recta
- 1018810000: conector de módulo RJ45 para la conexión de conductores AWG 26 hasta AWG 22; codificación de colores según EIA/TIA 568 A
- 1018820000: conector de módulo RJ45 para la conexión de conductores AWG 26 hasta AWG 22; codificación de colores según EIA/TIA 568 B
- 1018830000: conector de módulo RJ45 para la conexión de conductores AWG 26 hasta AWG 22; codificación de colores según Ethernet ind.
- 1018840000: conector de acoplamiento USB en USB

Datos para pedido

Descripción del artículo	Tipo	Código
FrontCom® Acoplamiento micro RJ45	IE-FCM-RJ45-C	**1018790000**
FrontCom® Módulo TIA-A micro RJ45	IE-FCM-RJ45-FJ-A	**1018810000**
FrontCom® Módulo TIA-B micro RJ45	IE-FCM-RJ45-FJ-B	**1018820000**
FrontCom® Módulo Ind. Ethernet micro RJ45	IE-FCM-RJ45-FJ-P	**1018830000**
FrontCom® Acoplamiento USB	IE-FCM-USB-A	**1018840000**
Soporte SwitchMark	SM-H 27/18	**1716630000**
Señalizadores SwitchMark blanco	SM 27/18 MC	**1699860000**

Indicación: Para más variantes consultar el catálogo 7.